男子ダブルス（ＢＤ－１８）

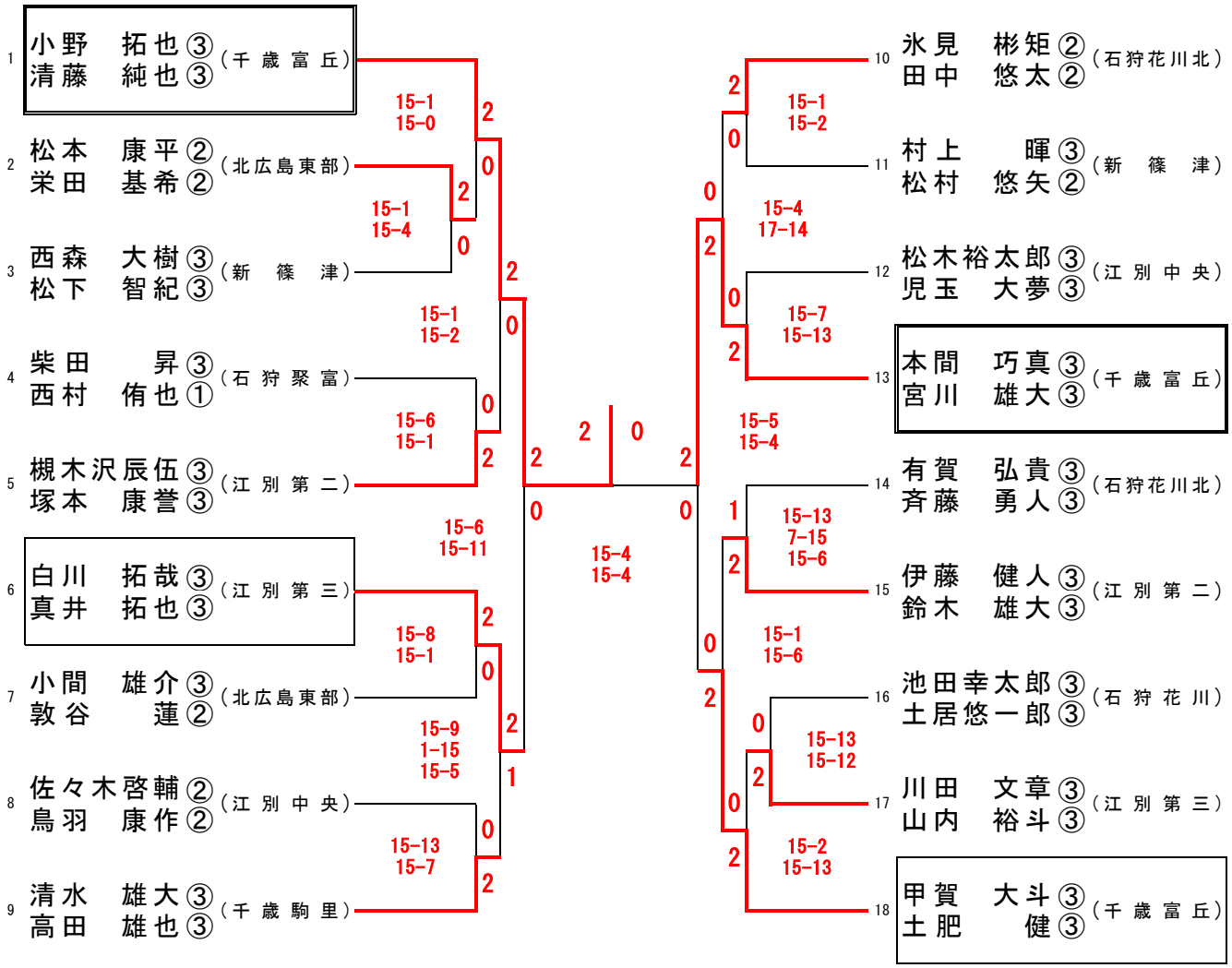
1 小野 拓也③ 清藤 純也③ （千歳富丘）
2 松本 康平② 栄田 基希② （北広島東部）
3 西森 大樹③ 松下 智紀③ （新篠津）
4 柴田 昇③ 西村 侑也① （石狩聚富）
5 槻木沢辰伍③ 塚本 康誉③ （江別第二）
6 白川 拓哉③ 真井 拓也③ （江別第三）
7 小間 雄介③ 敦谷 蓮② （北広島東部）
8 佐々木啓輔② 鳥羽 康作② （江別中央）
9 清水 雄大③ 高田 雄也③ （千歳駒里）
10 氷見 彬矩② 田中 悠太② （石狩花川北）
11 村上 暉③ 松村 悠矢② （新篠津）
12 松木裕太郎③ 児玉 大夢③ （江別中央）
13 本間 巧真③ 宮川 雄大③ （千歳富丘）
14 有賀 弘貴③ 斉藤 勇人③ （石狩花川北）
15 伊藤 健人③ 鈴木 雄大③ （江別第二）
16 池田幸太郎③ 土居悠一郎③ （石狩花川）
17 川田 文章③ 山内 裕斗③ （江別第三）
18 甲賀 大斗③ 土肥 健③ （千歳富丘）
15-1 15-0
15-1 15-4
15-1 15-2
15-6 15-1
15-6 15-11
15-8 15-1
15-9 1-15 15-5
15-13 15-7
15-1 15-2
15-4 17-14
15-7 15-13
15-5 15-4
15-13 7-15 15-6
15-1 15-6
15-13 15-12
15-2 15-13
15-4 15-4