アサヒスポーツ杯　平成18年度　第6回　札幌地区中学生バドミントン学年別大会　　2007/2/24-25予選　3/3本選（西区体育館）
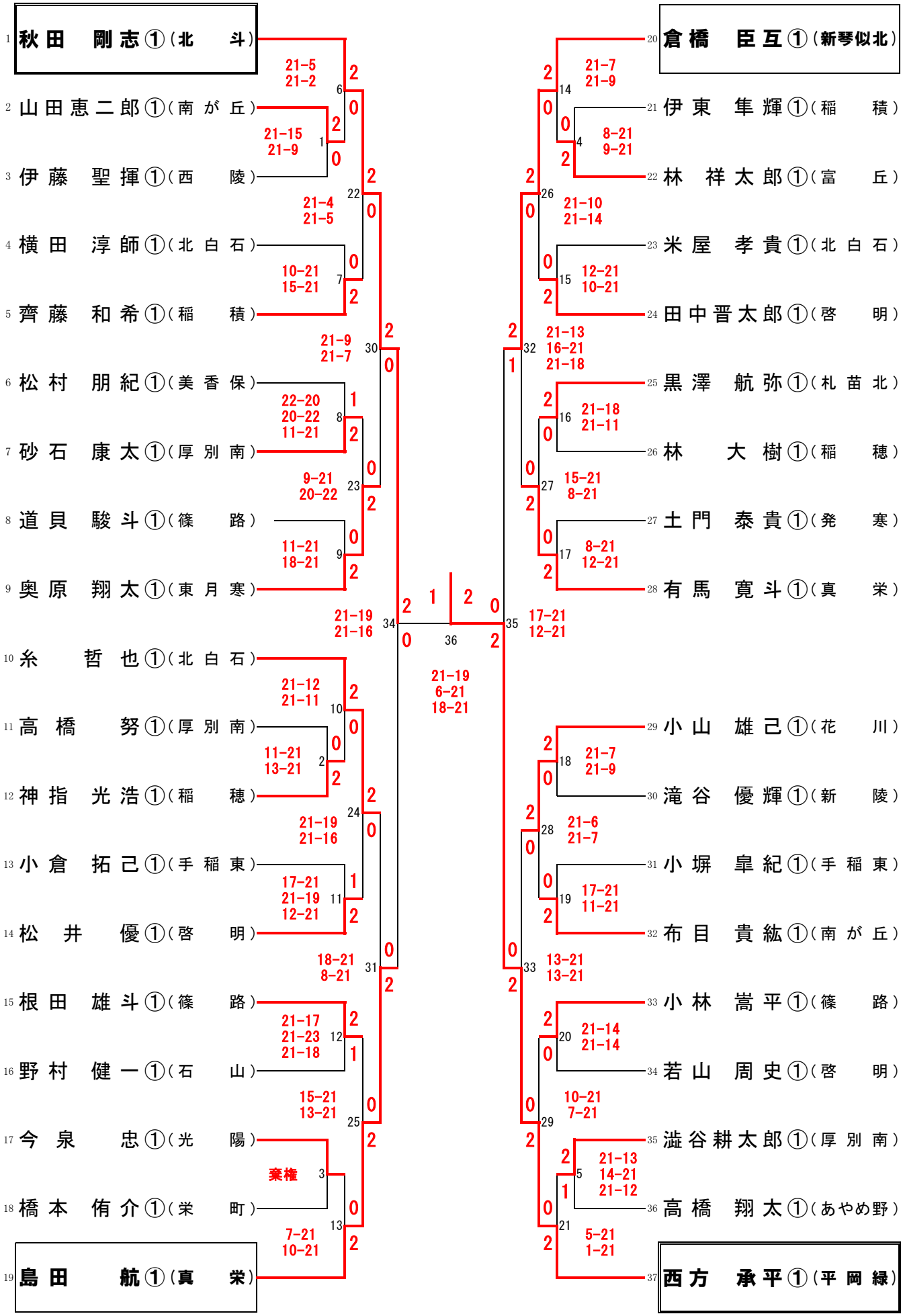
1年生男子シングルス（1BS）