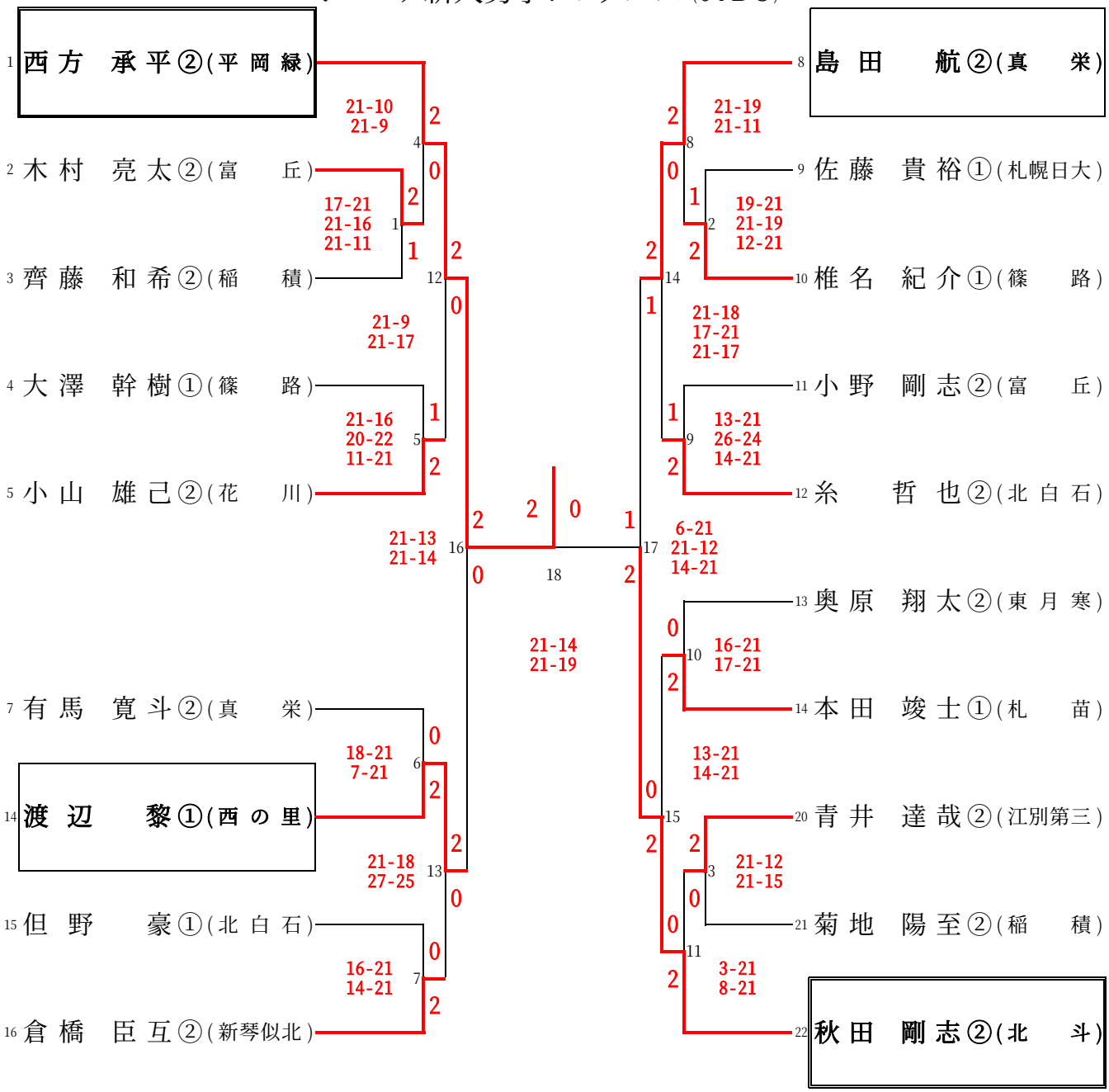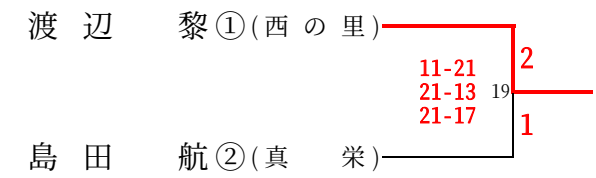ジュニア新人男子シングルス（JrBS）