男子ダブルス（BD）

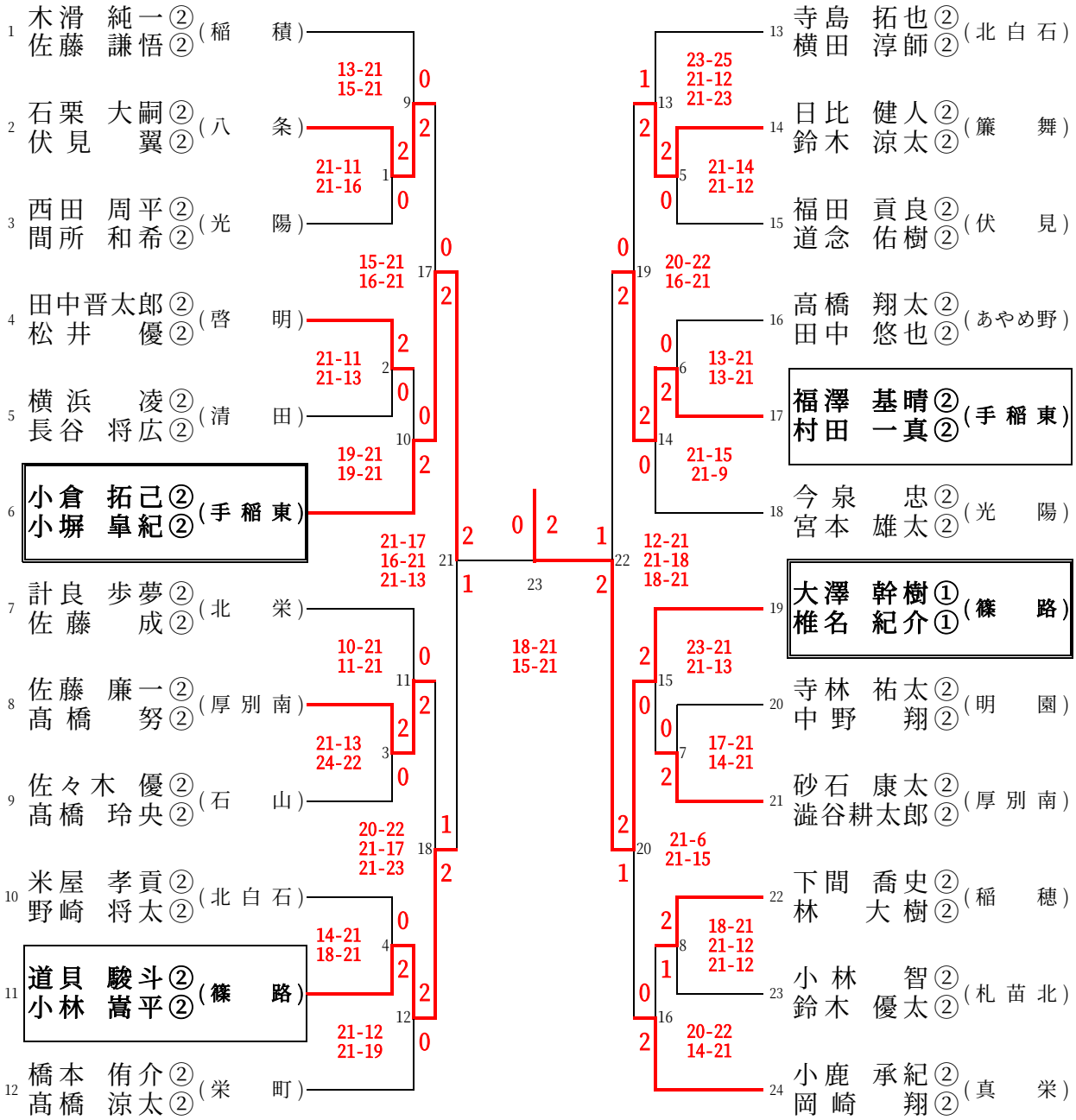
1 木滑 純一②
佐藤 謙悟②
（稲 積）
2 石栗 大嗣②
伏見 翼②
（八 条）
3 西田 周平②
間所 和希②
（光 陽）
4 田中晋太郎②
松井 優②
（啓 明）
5 横浜 凌②
長谷 将広②
（清 田）
6 小倉 拓己②
小塀 皐紀②
（手稲東）
7 計良 歩夢②
佐藤 成②
（北 栄）
8 佐藤 廉一②
髙橋 努②
（厚別南）
9 佐々木 優②
髙橋 玲央②
（石 山）
10 米屋 孝貢②
野崎 将太②
（北白石）
11 道貝 駿斗②
小林 嵩平②
（篠 路）
12 橋本 侑介②
髙橋 涼太②
（栄 町）
13 寺島 拓也②
横田 淳師②
（北白石）
14 日比 健人②
鈴木 涼太②
（簾 舞）
15 福田 貢良②
道念 佑樹②
（伏 見）
16 高橋 翔太②
田中 悠也②
（あやめ野）
17 福澤 基晴②
村田 一真②
（手稲東）
18 今泉 忠②
宮本 雄太②
（光 陽）
19 大澤 幹樹①
椎名 紀介①
（篠 路）
20 寺林 祐太②
中野 翔②
（明 園）
21 砂石 康太②
澁谷耕太郎②
（厚別南）
22 下間 喬史②
林 大樹②
（稲 穂）
23 小林 智②
鈴木 優太②
（札苗北）
24 小鹿 承紀②
岡崎 翔②
（真 栄）
13-21 15-21
21-11 21-16
15-21 16-21
21-11 21-13
19-21 19-21
21-17 16-21 21-13
10-21 11-21
21-13 24-22
20-22 21-17 21-23
14-21 18-21
21-12 21-19
23-25 21-12 21-23
21-14 21-12
20-22 16-21
13-21 13-21
21-15 21-9
12-21 21-18 18-21
23-21 21-13
17-21 14-21
21-6 21-15
18-21 21-12 21-12
20-22 14-21
18-21 15-21