平成17年度　石狩管内中学校新人バドミントン大会（個人戦）

2005.11.3
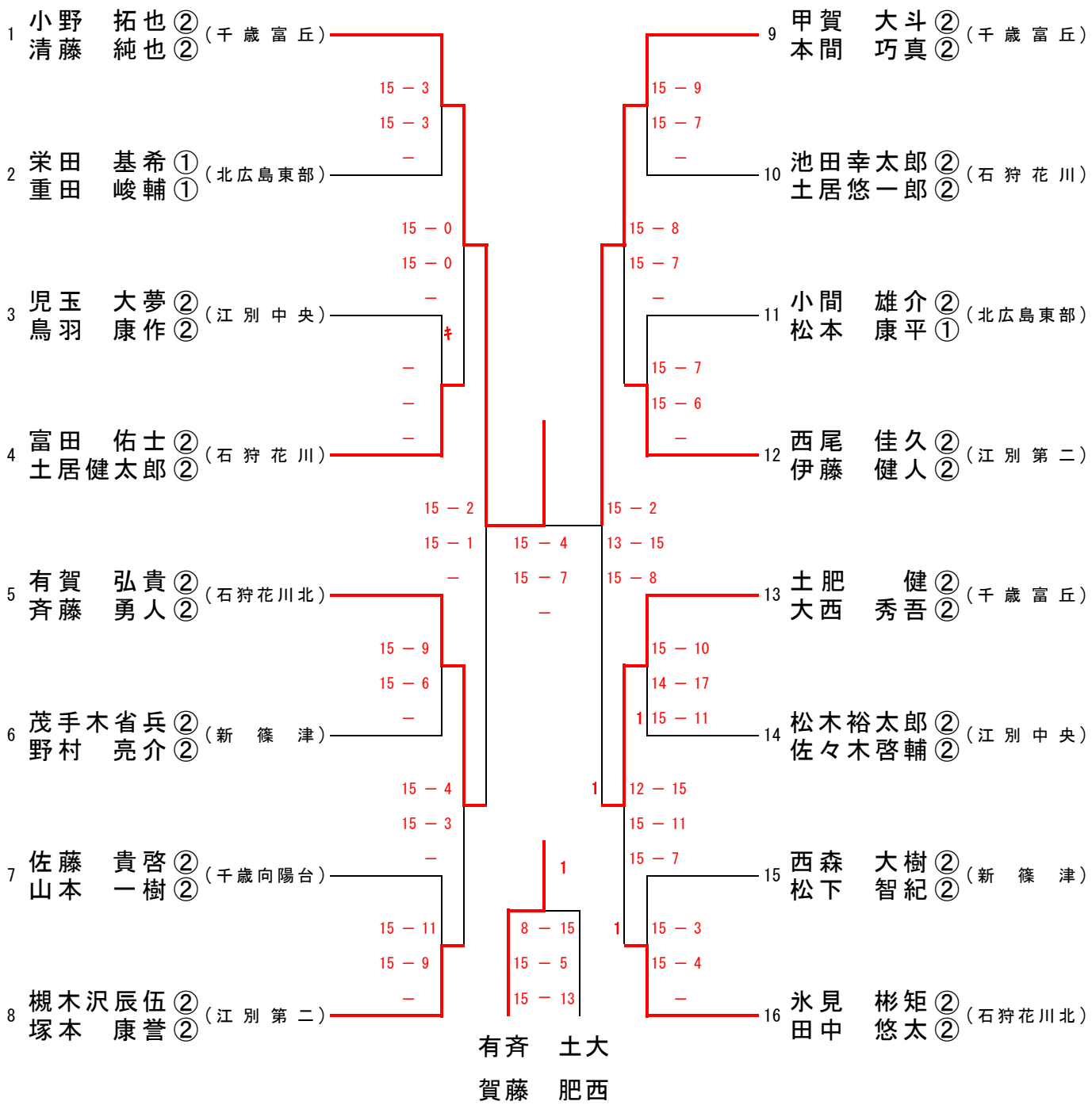
男子ダブルス（ＢＤ－１６）