# 男子ダブルス（ＢＤ）

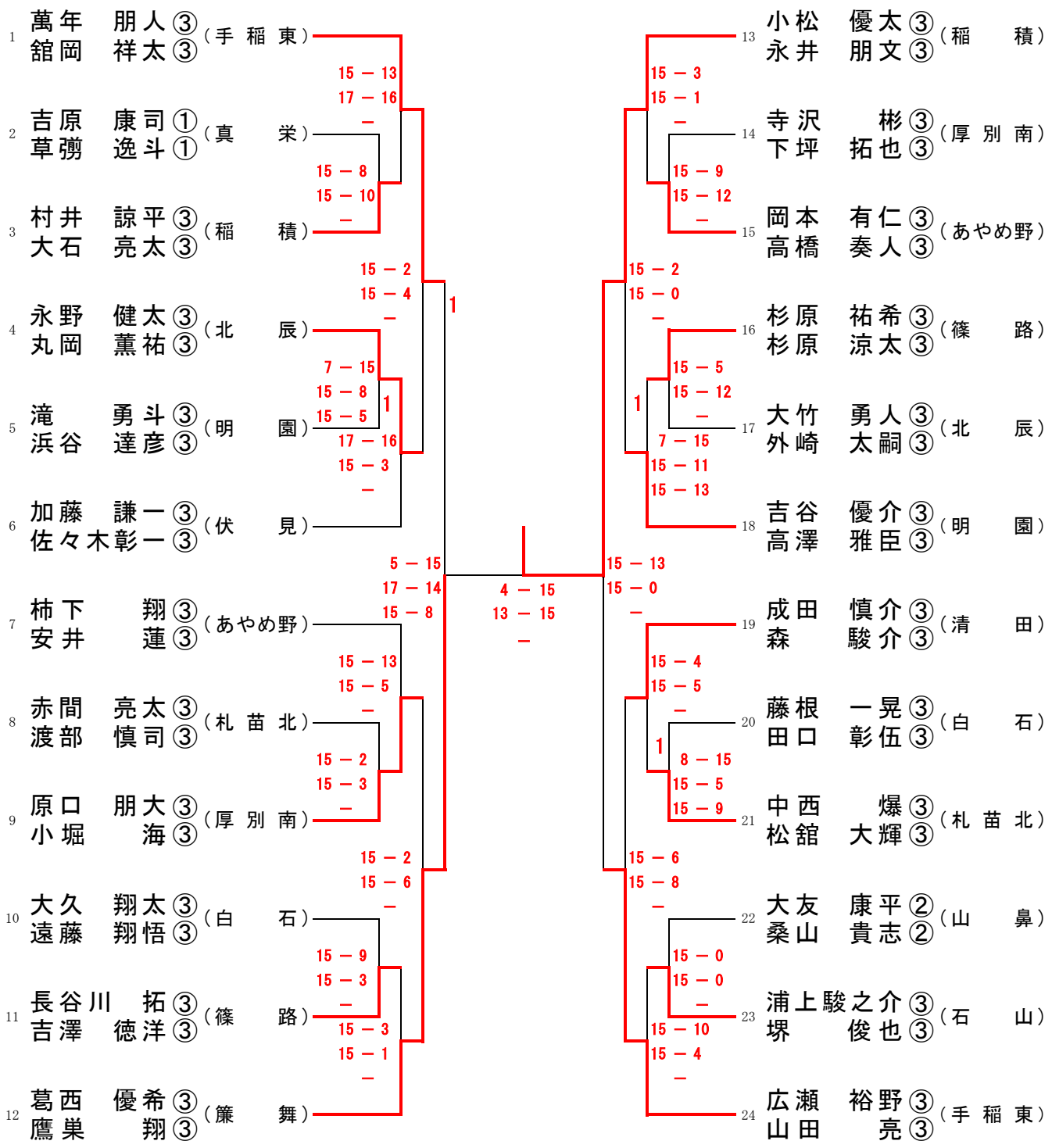
1 萬年 朋人③ 舘岡 祥太③ （手稲東）
2 吉原 康司① 草彅 逸斗① （真栄）
3 村井 諒平③ 大石 亮太③ （稲積）
4 永野 健太③ 丸岡 薫祐③ （北辰）
5 滝 勇斗③ 浜谷 達彦③ （明園）
6 加藤 謙一③ 佐々木彰一③ （伏見）
7 柿下 翔③ 安井 蓮③ （あやめ野）
8 赤間 亮太③ 渡部 慎司③ （札苗北）
9 原口 朋大③ 小堀 海③ （厚別南）
10 大久 翔太③ 遠藤 翔悟③ （白石）
11 長谷川 拓③ 吉澤 徳洋③ （篠路）
12 葛西 優希③ 鷹巣 翔③ （簾舞）
13 小松 優太③ 永井 朋文③ （稲積）
14 寺沢 彬③ 下坪 拓也③ （厚別南）
15 岡本 有仁③ 高橋 奏人③ （あやめ野）
16 杉原 祐希③ 杉原 涼太③ （篠路）
17 大竹 勇人③ 外崎 太嗣③ （北辰）
18 吉谷 優介③ 高澤 雅臣③ （明園）
19 成田 慎介③ 森 駿介③ （清田）
20 藤根 一晃③ 田口 彰伍③ （白石）
21 中西 爆③ 松舘 大輝③ （札苗北）
22 大友 康平② 桑山 貴志② （山鼻）
23 浦上 駿之介③ 堺 俊也③ （石山）
24 広瀬 裕野③ 山田 亮③ （手稲東）
15 － 13
17 － 16
－
15 － 8
15 － 10
－
15 － 2
15 － 4
－
7 － 15
15 － 8
15 － 5
1
17 － 16
15 － 3
－
5 － 15
17 － 14
15 － 8
15 － 13
15 － 5
－
15 － 2
15 － 3
－
15 － 2
15 － 6
－
15 － 9
15 － 3
－
15 － 3
15 － 1
－
1
4 － 15
13 － 15
－
15 － 3
15 － 1
－
15 － 9
15 － 12
－
15 － 2
15 － 0
－
15 － 5
15 － 12
－
7 － 15
15 － 11
15 － 13
1
15 － 13
15 － 0
－
15 － 4
15 － 5
－
8 － 15
15 － 5
15 － 9
1
15 － 6
15 － 8
－
15 － 0
15 － 0
－
15 － 10
15 － 4
－