男子ダブルス（ＢＤ－２２）

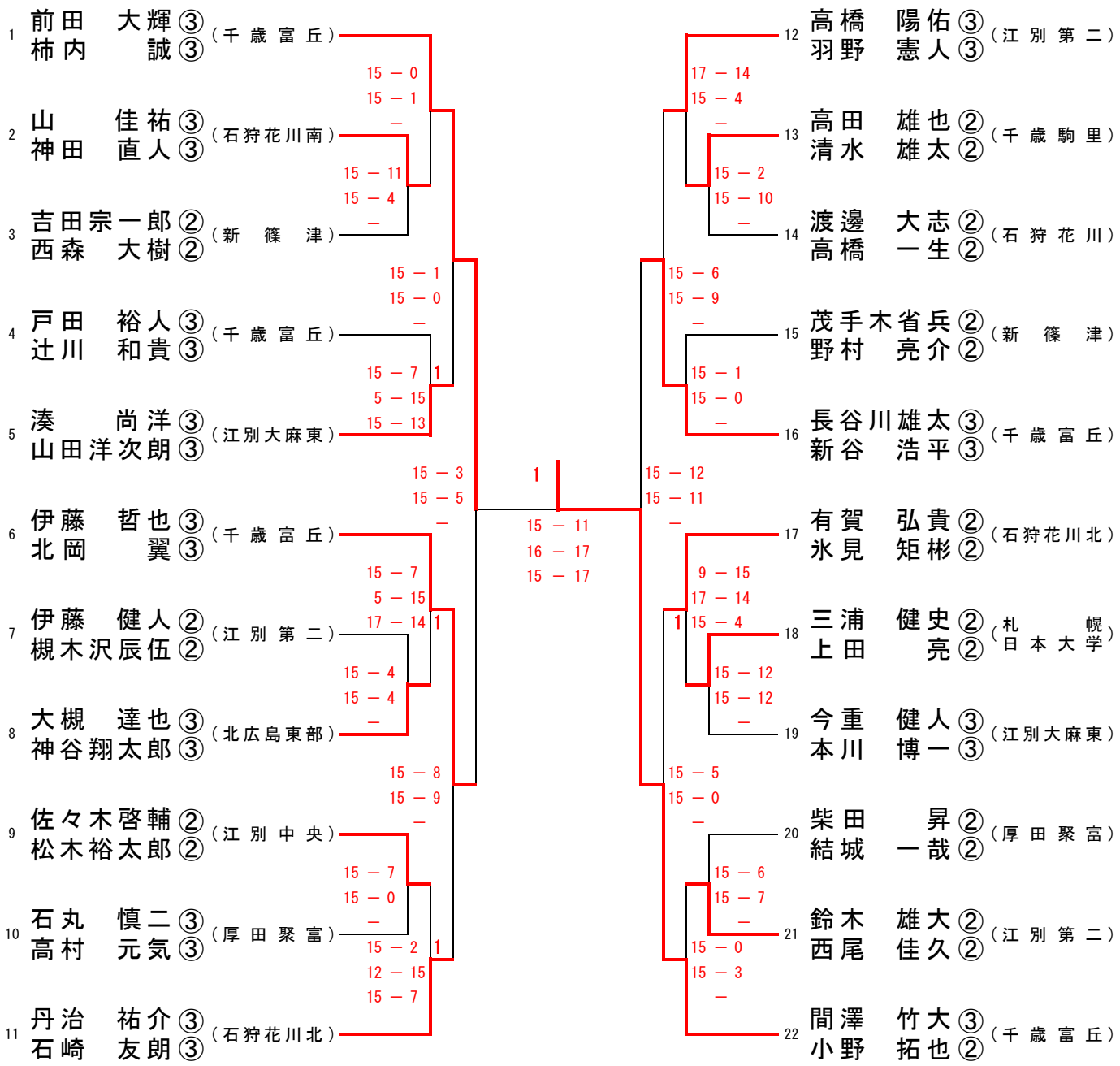
1 前田 大輝③ 柿内 誠③ （千歳富丘）
2 山 佳祐③ 神田 直人③ （石狩花川南）
3 吉田宗一郎② 西森 大樹② （新篠津）
4 戸田 裕人③ 辻川 和貴③ （千歳富丘）
5 湊 尚洋③ 山田洋次朗③ （江別大麻東）
6 伊藤 哲也③ 北岡 翼③ （千歳富丘）
7 伊藤 健人② 槻木沢辰伍② （江別第二）
8 大槻 達也③ 神谷翔太郎③ （北広島東部）
9 佐々木啓輔② 松木裕太郎② （江別中央）
10 石丸 慎二③ 高村 元気③ （厚田聚富）
11 丹治 祐介③ 石崎 友朗③ （石狩花川北）
12 高橋 陽佑③ 羽野 憲人③ （江別第二）
13 高田 雄也② 清水 雄太② （千歳駒里）
14 渡邊 大志② 高橋 一生② （石狩花川）
15 茂手木省兵② 野村 亮介② （新篠津）
16 長谷川雄太③ 新谷 浩平③ （千歳富丘）
17 有賀 弘貴② 氷見 矩彬② （石狩花川北）
18 三浦 健史② 上田 亮② （札幌日本大学）
19 今重 健人③ 本川 博一③ （江別大麻東）
20 柴田 昇② 結城 一哉② （厚田聚富）
21 鈴木 雄大② 西尾 佳久② （江別第二）
22 間澤 竹大③ 小野 拓也② （千歳富丘）
15 － 0
15 － 1
－
15 － 11
15 － 4
－
15 － 1
15 － 0
－
15 － 7
5 － 15
15 － 13
1
15 － 3
15 － 5
－
15 － 7
5 － 15
17 － 14
1
15 － 4
15 － 4
－
15 － 8
15 － 9
－
15 － 7
15 － 0
－
15 － 2
12 － 15
15 － 7
1
1
15 － 11
16 － 17
15 － 17
17 － 14
15 － 4
－
15 － 2
15 － 10
－
15 － 6
15 － 9
－
15 － 1
15 － 0
－
15 － 12
15 － 11
－
9 － 15
17 － 14
15 － 4
1
15 － 12
15 － 12
－
15 － 5
15 － 0
－
15 － 6
15 － 7
－
15 － 0
15 － 3
－