アサヒスポーツ杯　平成17年度　第５回札幌地区中学校バドミントン学年別大会　　2006.2.25
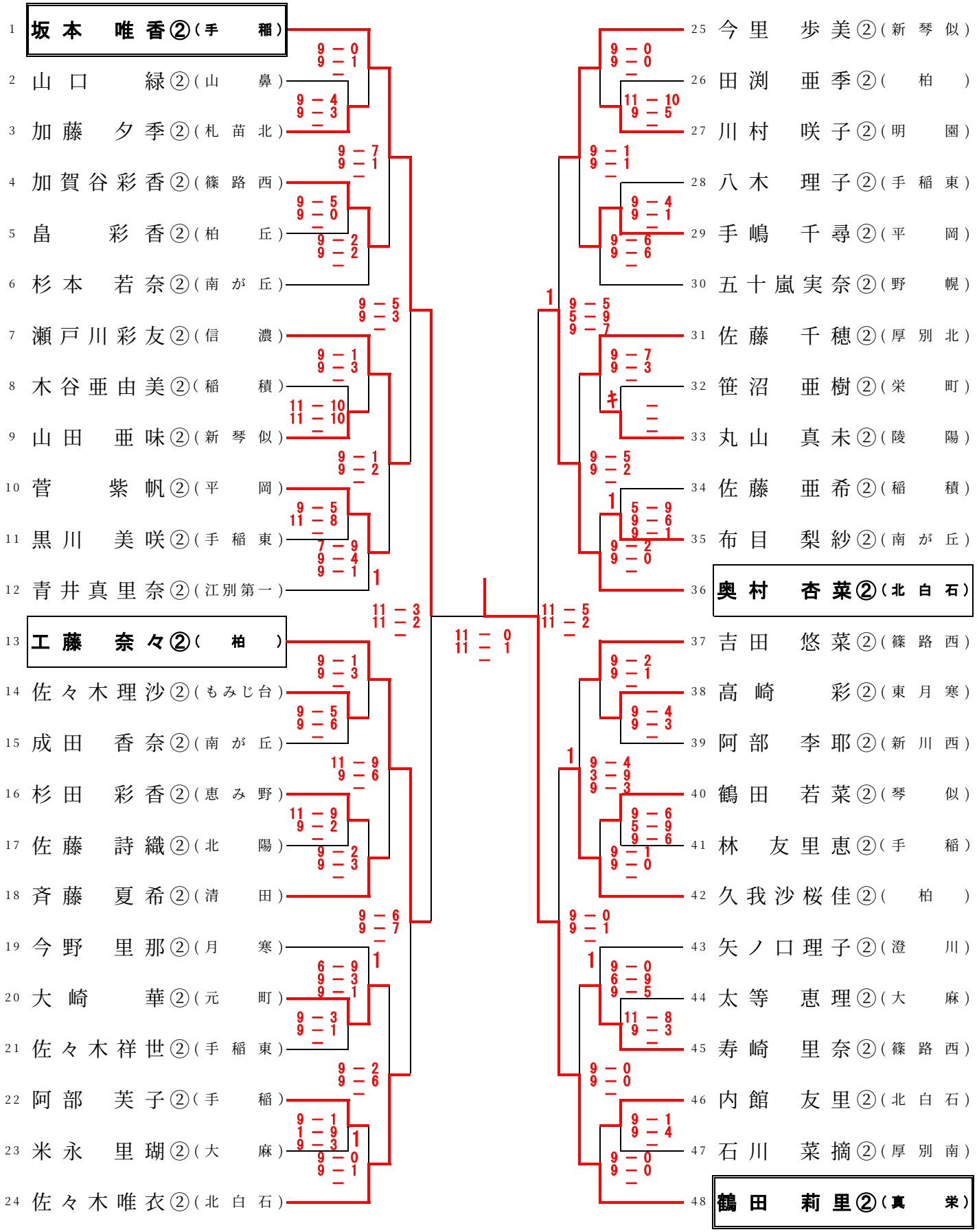
２年女子シングルス（２ＧＳ）