男子 シングルス

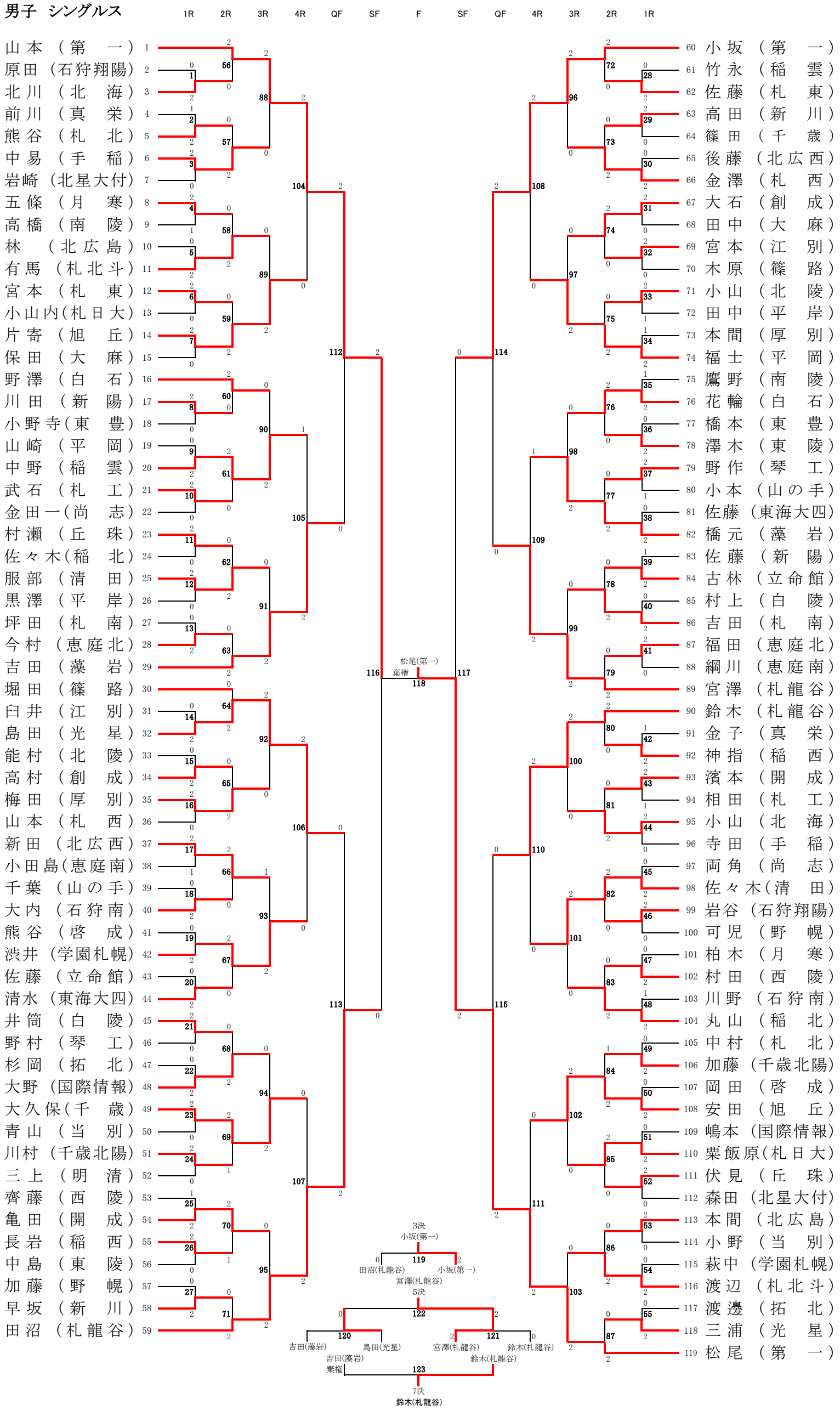
1R 2R 3R 4R QF SF F SF QF 4R 3R 2R 1R
1 山本（第一）
2 原田（石狩翔陽）
3 北川（北海）
4 前川（真栄）
5 熊谷（札北）
6 中易（手稲）
7 岩崎（北星大付）
8 五條（月寒）
9 高橋（南陵）
10 林（北広島）
11 有馬（札北斗）
12 宮本（札東）
13 小山内（札日大）
14 片寄（旭丘）
15 保田（大麻）
16 野澤（白石）
17 川田（新陽）
18 小野寺（東豊）
19 山崎（平岡）
20 中野（稲雲）
21 武石（札工）
22 金田一（尚志）
23 村瀬（丘珠）
24 佐々木（稲北）
25 服部（清田）
26 黒澤（平岸）
27 坪田（札南）
28 今村（恵庭北）
29 吉田（藻岩）
30 堀田（篠路）
31 臼井（江別）
32 島田（光星）
33 能村（北陵）
34 高村（創成）
35 梅田（厚別）
36 山本（札西）
37 新田（北広西）
38 小田島（恵庭南）
39 千葉（山の手）
40 大内（石狩南）
41 熊谷（啓成）
42 渋井（学園札幌）
43 佐藤（立命館）
44 清水（東海大四）
45 井筒（白陵）
46 野村（琴工）
47 杉岡（拓北）
48 大野（国際情報）
49 大久保（千歳）
50 青山（当別）
51 川村（千歳北陽）
52 三上（明清）
53 齊藤（西陵）
54 亀田（開成）
55 長岩（稲西）
56 中島（東陵）
57 加藤（野幌）
58 早坂（新川）
59 田沼（札龍谷）
60 小坂（第一）
61 竹永（稲雲）
62 佐藤（札東）
63 高田（新川）
64 篠田（千歳）
65 後藤（北広西）
66 金澤（札西）
67 大石（創成）
68 田中（大麻）
69 宮本（江別）
70 木原（篠路）
71 小山（北陵）
72 田中（平岸）
73 本間（厚別）
74 福士（平岡）
75 鷹野（南陵）
76 花輪（白石）
77 橋本（東豊）
78 澤木（東陵）
79 野作（琴工）
80 小本（山の手）
81 佐藤（東海大四）
82 橋元（藻岩）
83 佐藤（新陽）
84 古林（立命館）
85 村上（白陵）
86 吉田（札南）
87 福田（恵庭北）
88 綱川（恵庭南）
89 宮澤（札龍谷）
90 鈴木（札龍谷）
91 金子（真栄）
92 神指（稲西）
93 濱本（開成）
94 相田（札工）
95 小山（北海）
96 寺田（手稲）
97 両角（尚志）
98 佐々木（清田）
99 岩谷（石狩翔陽）
100 可児（野幌）
101 柏木（月寒）
102 村田（西陵）
103 川野（石狩南）
104 丸山（稲北）
105 中村（札北）
106 加藤（千歳北陽）
107 岡田（啓成）
108 安田（旭丘）
109 嶋本（国際情報）
110 粟飯原（札日大）
111 伏見（丘珠）
112 森田（北星大付）
113 本間（北広島）
114 小野（当別）
115 萩中（学園札幌）
116 渡辺（札北斗）
117 渡邊（拓北）
118 三浦（光星）
119 松尾（第一）
松尾(第一)
棄権
118
3決
小坂(第一)
119
田沼(札龍谷)
宮澤(札龍谷)
小坂(第一)
5決
122
120
吉田(藻岩)
島田(光星)
吉田(藻岩)
棄権
121
宮澤(札龍谷)
鈴木(札龍谷)
鈴木(札龍谷)
123
7決
鈴木(札龍谷)