女子 シングルス

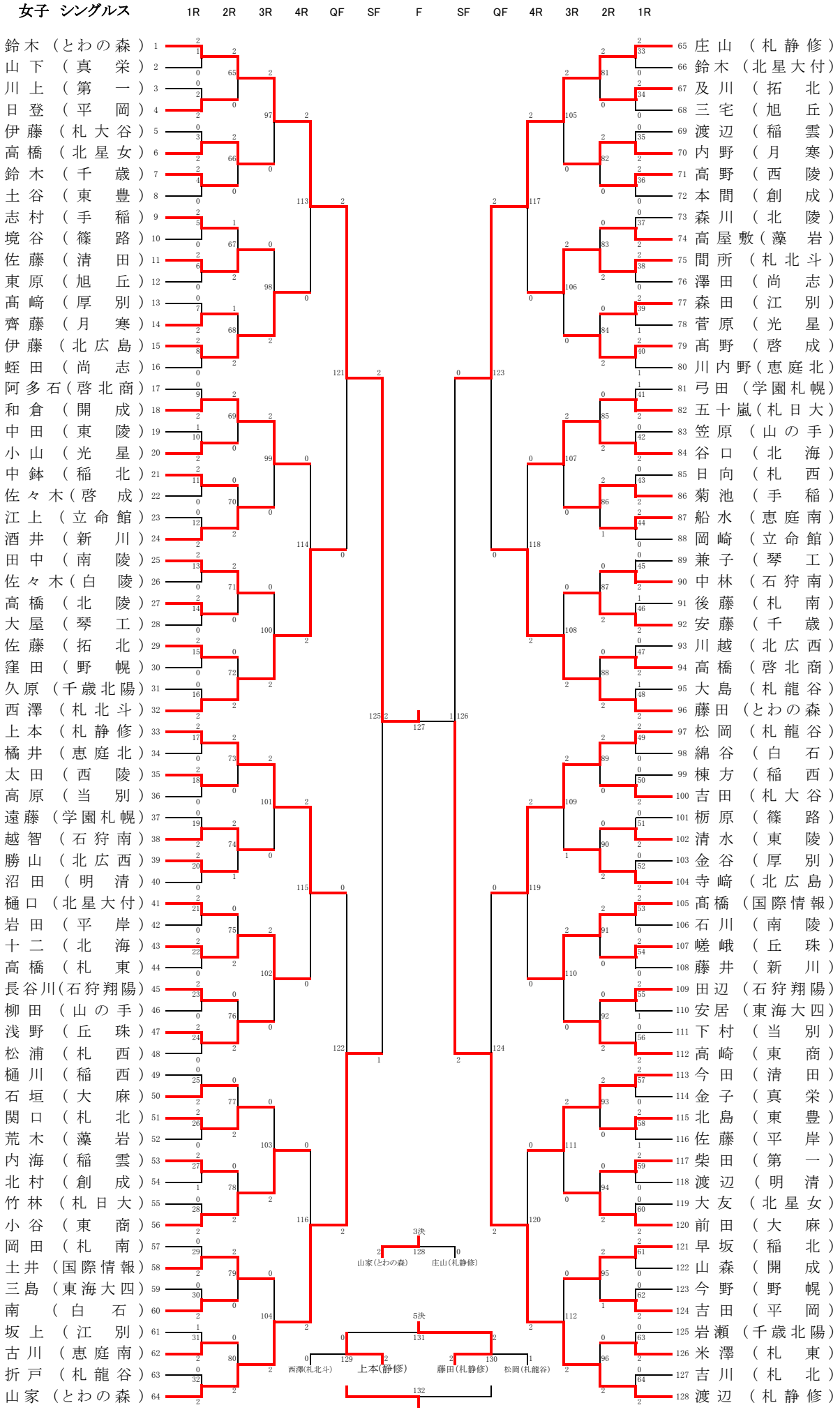
1R 2R 3R 4R QF SF F SF QF 4R 3R 2R 1R
1 鈴木（とわの森）
2 山下（真栄）
3 川上（第一）
4 日登（平岡）
5 伊藤（札大谷）
6 高橋（北星女）
7 鈴木（千歳）
8 土谷（東豊）
9 志村（手稲）
10 境谷（篠路）
11 佐藤（清田）
12 東原（旭丘）
13 髙﨑（厚別）
14 齊藤（月寒）
15 伊藤（北広島）
16 蛭田（尚志）
17 阿多石（啓北商）
18 和倉（開成）
19 中田（東陵）
20 小山（光星）
21 中鉢（稲北）
22 佐々木（啓成）
23 江上（立命館）
24 酒井（新川）
25 田中（南陵）
26 佐々木（白陵）
27 高橋（北陵）
28 大屋（琴工）
29 佐藤（拓北）
30 窪田（野幌）
31 久原（千歳北陽）
32 西澤（札北斗）
33 上本（札静修）
34 橋井（恵庭北）
35 太田（西陵）
36 高原（当別）
37 遠藤（学園札幌）
38 越智（石狩南）
39 勝山（北広西）
40 沼田（明清）
41 樋口（北星大付）
42 岩田（平岸）
43 十二（北海）
44 高橋（札東）
45 長谷川（石狩翔陽）
46 柳田（山の手）
47 浅野（丘珠）
48 松浦（札西）
49 樋川（稲西）
50 石垣（大麻）
51 関口（札北）
52 荒木（藻岩）
53 内海（稲雲）
54 北村（創成）
55 竹林（札日大）
56 小谷（東商）
57 岡田（札南）
58 土井（国際情報）
59 三島（東海大四）
60 南（白石）
61 坂上（江別）
62 古川（恵庭南）
63 折戸（札龍谷）
64 山家（とわの森）
65 庄山（札静修）
66 鈴木（北星大付）
67 及川（拓北）
68 三宅（旭丘）
69 渡辺（稲雲）
70 内野（月寒）
71 高野（西陵）
72 本間（創成）
73 森川（北陵）
74 高屋敷（藻岩）
75 間所（札北斗）
76 澤田（尚志）
77 森田（江別）
78 菅原（光星）
79 髙野（啓成）
80 川内野（恵庭北）
81 弓田（学園札幌）
82 五十嵐（札日大）
83 笠原（山の手）
84 谷口（北海）
85 日向（札西）
86 菊池（手稲）
87 船水（恵庭南）
88 岡崎（立命館）
89 兼子（琴工）
90 中林（石狩南）
91 後藤（札南）
92 安藤（千歳）
93 川越（北広西）
94 高橋（啓北商）
95 大島（札龍谷）
96 藤田（とわの森）
97 松岡（札龍谷）
98 綿谷（白石）
99 棟方（稲西）
100 吉田（札大谷）
101 栃原（篠路）
102 清水（東陵）
103 金谷（厚別）
104 寺﨑（北広島）
105 髙橋（国際情報）
106 石川（南陵）
107 嵯峨（丘珠）
108 藤井（新川）
109 田辺（石狩翔陽）
110 安居（東海大四）
111 下村（当別）
112 高崎（東商）
113 今田（清田）
114 金子（真栄）
115 北島（東豊）
116 佐藤（平岸）
117 柴田（第一）
118 渡辺（明清）
119 大友（北星女）
120 前田（大麻）
121 早坂（稲北）
122 山森（開成）
123 今野（野幌）
124 吉田（平岡）
125 岩瀬（千歳北陽）
126 米澤（札東）
127 吉川（札北）
128 渡辺（札静修）
3決
山家(とわの森)
庄山(札静修)
5決
西澤(札北斗)
上本(静修)
藤田(札静修)
松岡(札龍谷)