男子団体

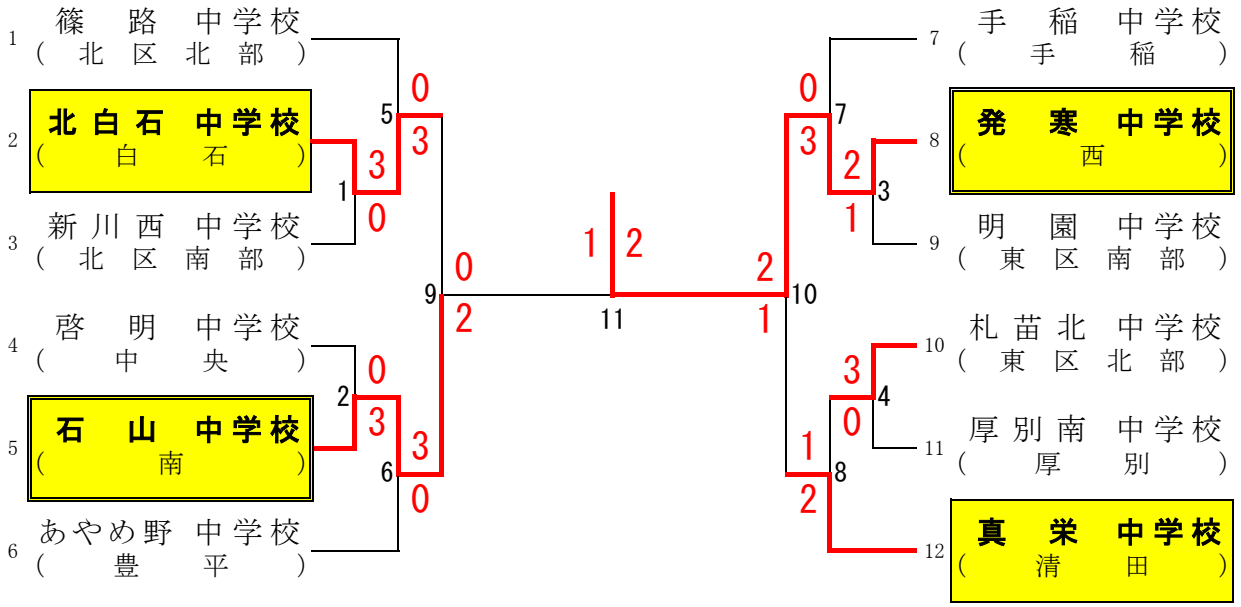
1 篠路中学校（北区北部）
2 北白石中学校（白石）
3 新川西中学校（北区南部）
4 啓明中学校（中央）
5 石山中学校（南）
6 あやめ野中学校（豊平）
7 手稲中学校（手稲）
8 発寒中学校（西）
9 明園中学校（東区南部）
10 札苗北中学校（東区北部）
11 厚別南中学校（厚別）
12 真栄中学校（清田）

女子団体

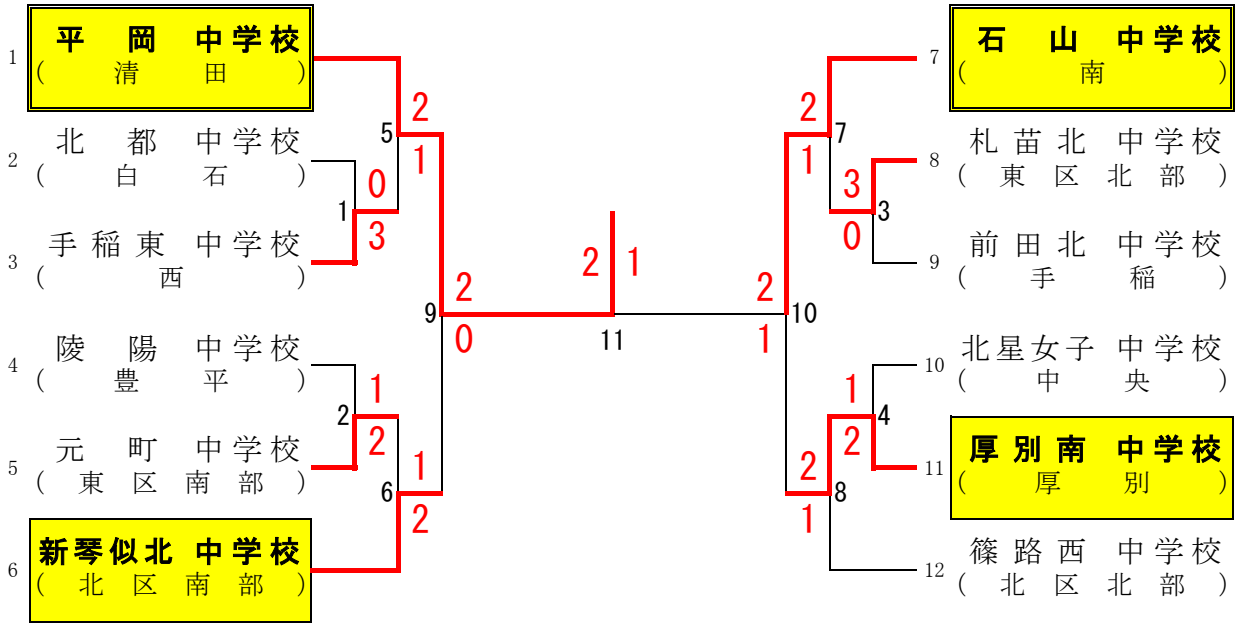
1 平岡中学校（清田）
2 北都中学校（白石）
3 手稲東中学校（西）
4 陵陽中学校（豊平）
5 元町中学校（東区南部）
6 新琴似北中学校（北区南部）
7 石山中学校（南）
8 札苗北中学校（東区北部）
9 前田北中学校（手稲）
10 北星女子中学校（中央）
11 厚別南中学校（厚別）
12 篠路西中学校（北区北部）