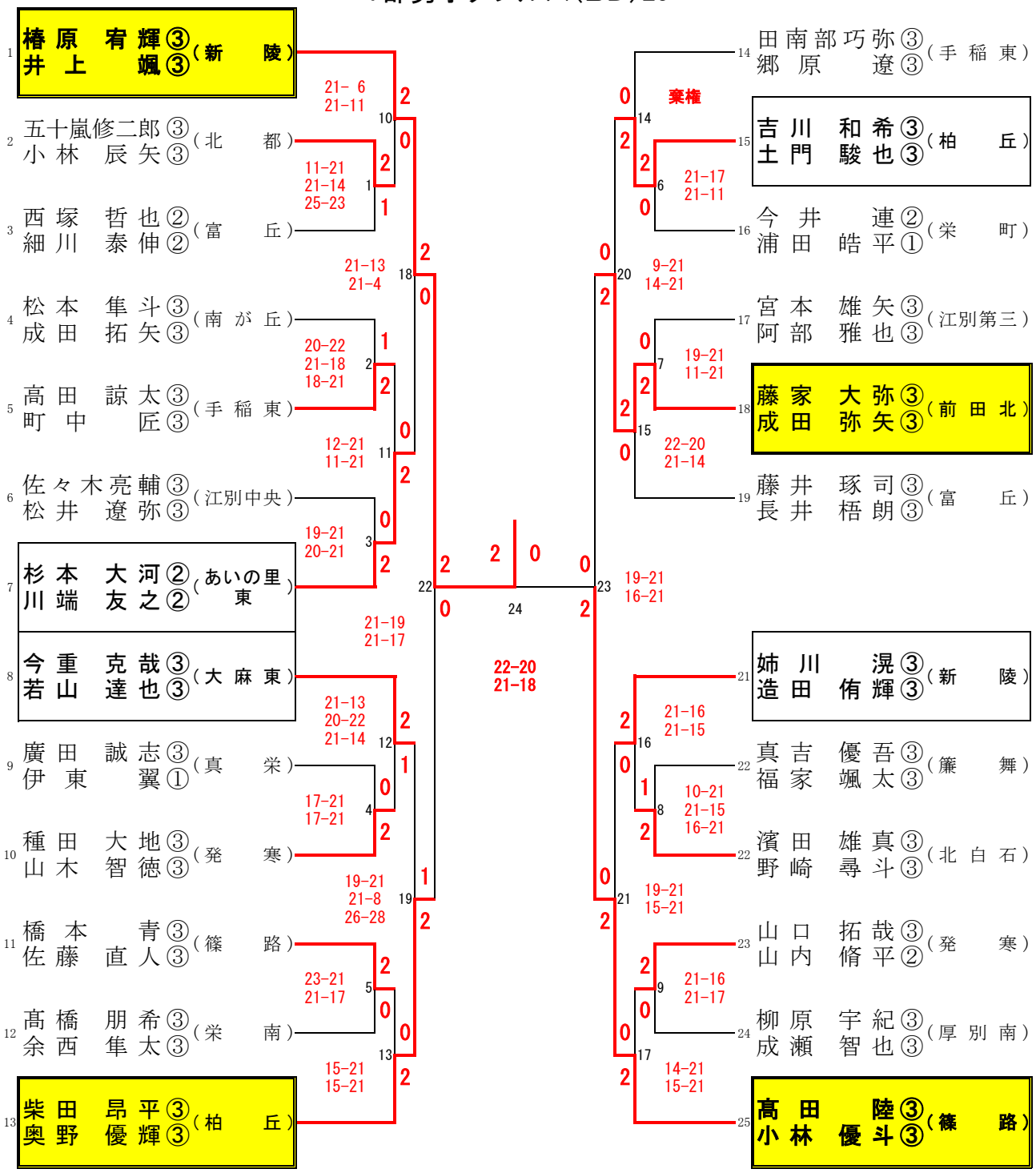1部男子ダブルス(BD)25