女　子　単　（WS）

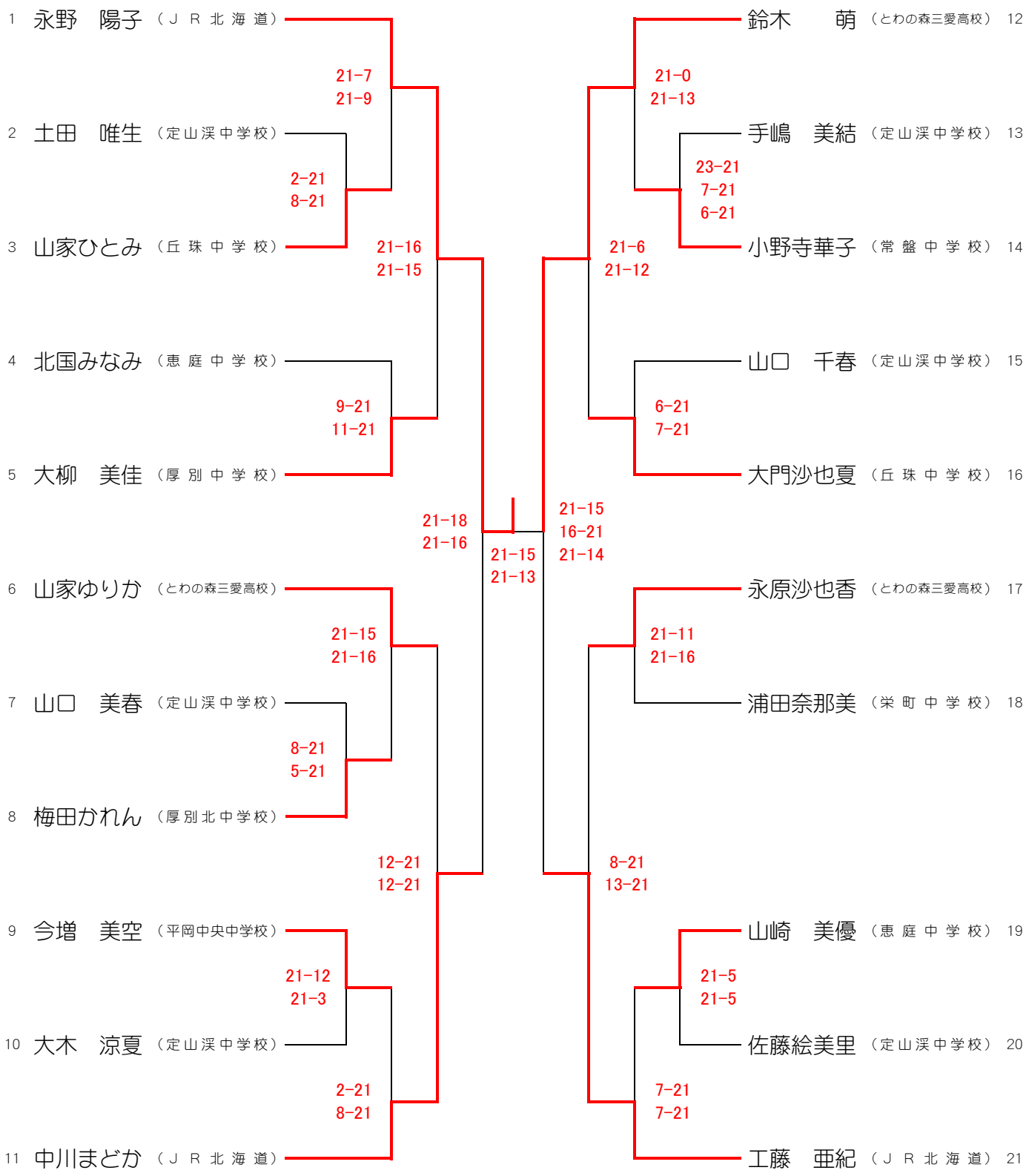
1 永野　陽子 （ＪＲ北海道）
2 土田　唯生 （定山渓中学校）
3 山家ひとみ （丘珠中学校）
4 北国みなみ （恵庭中学校）
5 大柳　美佳 （厚別中学校）
6 山家ゆりか （とわの森三愛高校）
7 山口　美春 （定山渓中学校）
8 梅田かれん （厚別北中学校）
9 今増　美空 （平岡中央中学校）
10 大木　涼夏 （定山渓中学校）
11 中川まどか （ＪＲ北海道）
12 鈴木　萌 （とわの森三愛高校）
13 手嶋　美結 （定山渓中学校）
14 小野寺華子 （常盤中学校）
15 山口　千春 （定山渓中学校）
16 大門沙也夏 （丘珠中学校）
17 永原沙也香 （とわの森三愛高校）
18 浦田奈那美 （栄町中学校）
19 山崎　美優 （恵庭中学校）
20 佐藤絵美里 （定山渓中学校）
21 工藤　亜紀 （ＪＲ北海道）
21-7
21-9
2-21
8-21
21-16
21-15
9-21
11-21
21-18
21-16
21-15
21-13
21-15
21-16
8-21
5-21
12-21
12-21
21-12
21-3
2-21
8-21
21-0
21-13
23-21
7-21
6-21
21-6
21-12
6-21
7-21
21-15
16-21
21-14
21-11
21-16
8-21
13-21
21-5
21-5
7-21
7-21

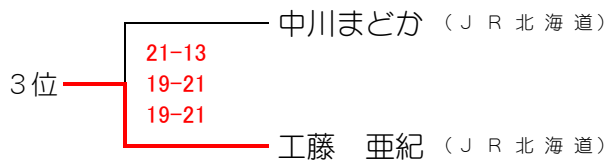
３位
中川まどか （ＪＲ北海道）
工藤　亜紀 （ＪＲ北海道）
21-13
19-21
19-21

男　子　単　（MS）

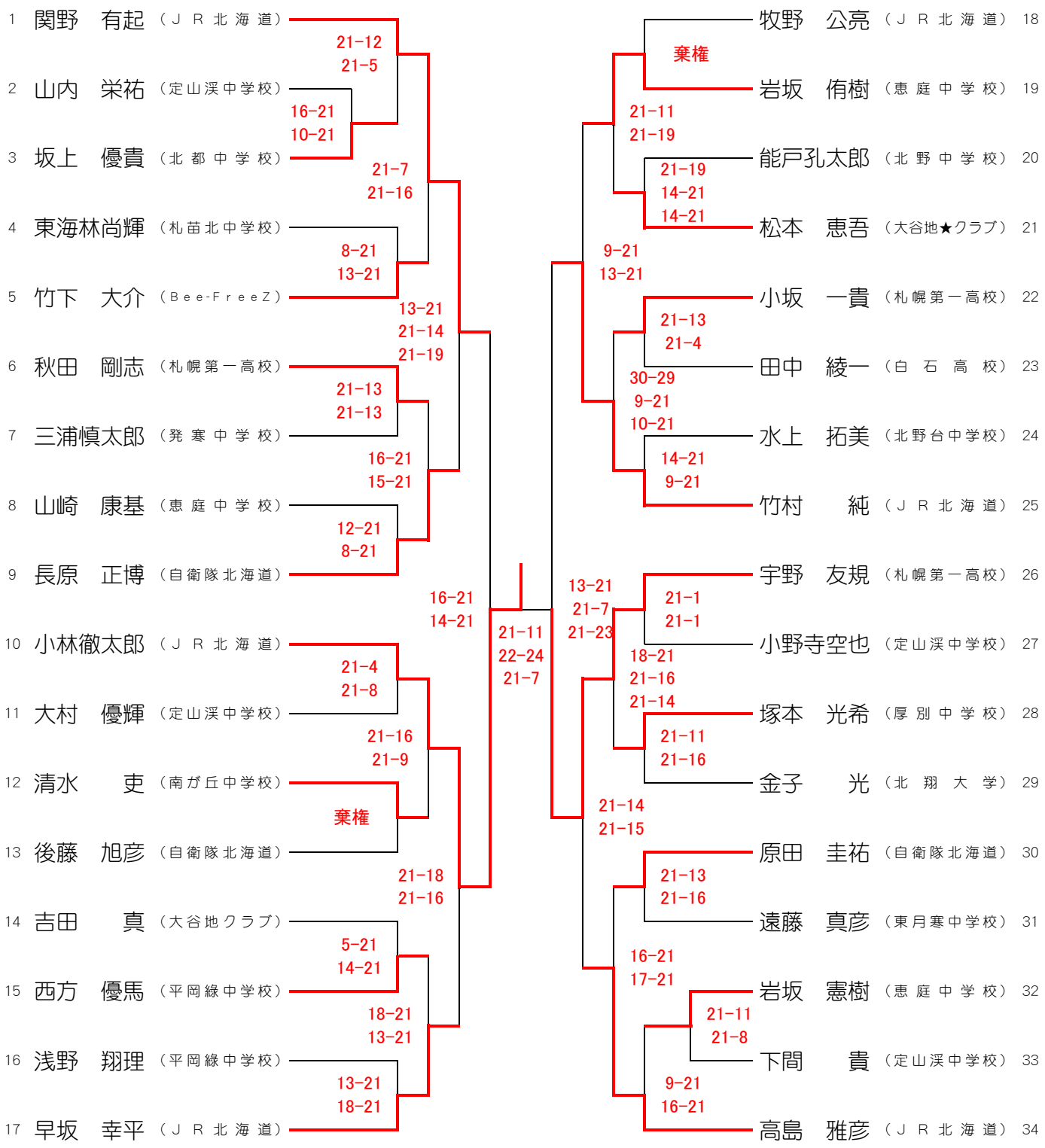
1 関野　有起（ＪＲ北海道）
2 山内　栄祐（定山渓中学校）
3 坂上　優貴（北都中学校）
4 東海林尚輝（札苗北中学校）
5 竹下　大介（Ｂｅｅ-ＦｒｅｅＺ）
6 秋田　剛志（札幌第一高校）
7 三浦慎太郎（発寒中学校）
8 山崎　康基（恵庭中学校）
9 長原　正博（自衛隊北海道）
10 小林徹太郎（ＪＲ北海道）
11 大村　優輝（定山渓中学校）
12 清水　吏（南が丘中学校）
13 後藤　旭彦（自衛隊北海道）
14 吉田　真（大谷地クラブ）
15 西方　優馬（平岡緑中学校）
16 浅野　翔理（平岡緑中学校）
17 早坂　幸平（ＪＲ北海道）
18 牧野　公亮（ＪＲ北海道）
19 岩坂　侑樹（恵庭中学校）
20 能戸孔太郎（北野中学校）
21 松本　恵吾（大谷地★クラブ）
22 小坂　一貴（札幌第一高校）
23 田中　綾一（白石高校）
24 水上　拓美（北野台中学校）
25 竹村　純（ＪＲ北海道）
26 宇野　友規（札幌第一高校）
27 小野寺空也（定山渓中学校）
28 塚本　光希（厚別中学校）
29 金子　光（北翔大学）
30 原田　圭祐（自衛隊北海道）
31 遠藤　真彦（東月寒中学校）
32 岩坂　憲樹（恵庭中学校）
33 下間　貴（定山渓中学校）
34 高島　雅彦（ＪＲ北海道）
21-12
21-5
16-21
10-21
21-7
21-16
8-21
13-21
13-21
21-14
21-19
21-13
21-13
16-21
15-21
12-21
8-21
16-21
14-21
21-11
22-24
21-7
21-4
21-8
21-16
21-9
棄権
21-18
21-16
5-21
14-21
18-21
13-21
13-21
18-21
棄権
21-11
21-19
21-19
14-21
14-21
9-21
13-21
21-13
21-4
30-29
9-21
10-21
14-21
9-21
13-21
21-7
21-23
21-1
21-1
18-21
21-16
21-14
21-11
21-16
21-14
21-15
21-13
21-16
16-21
17-21
21-11
21-8
9-21
16-21

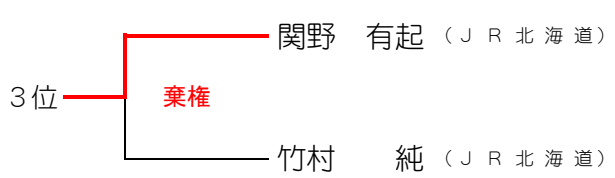
３位
関野　有起（ＪＲ北海道）
棄権
竹村　純（ＪＲ北海道）

小学5･6年生　女子　単　（GS）

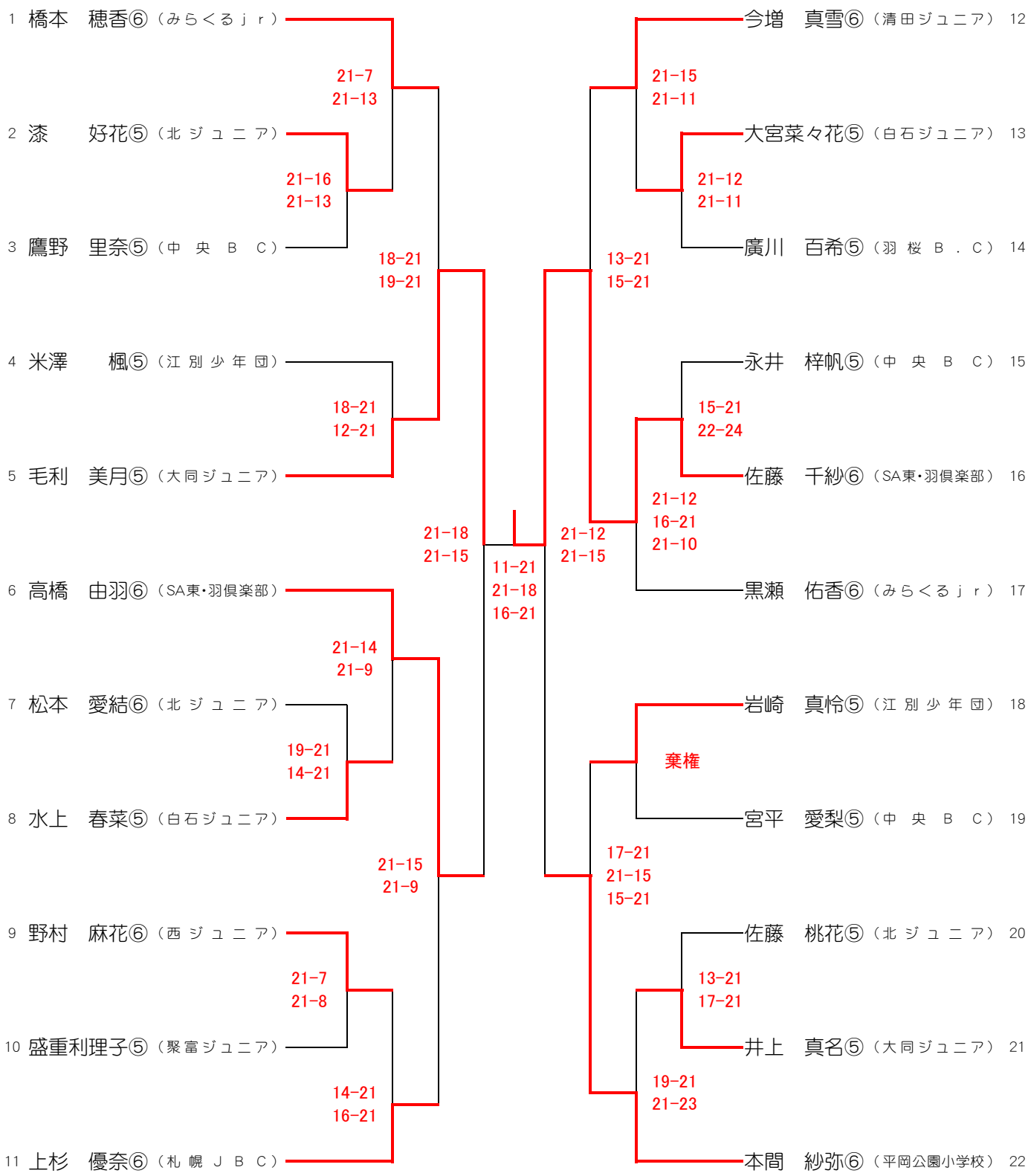
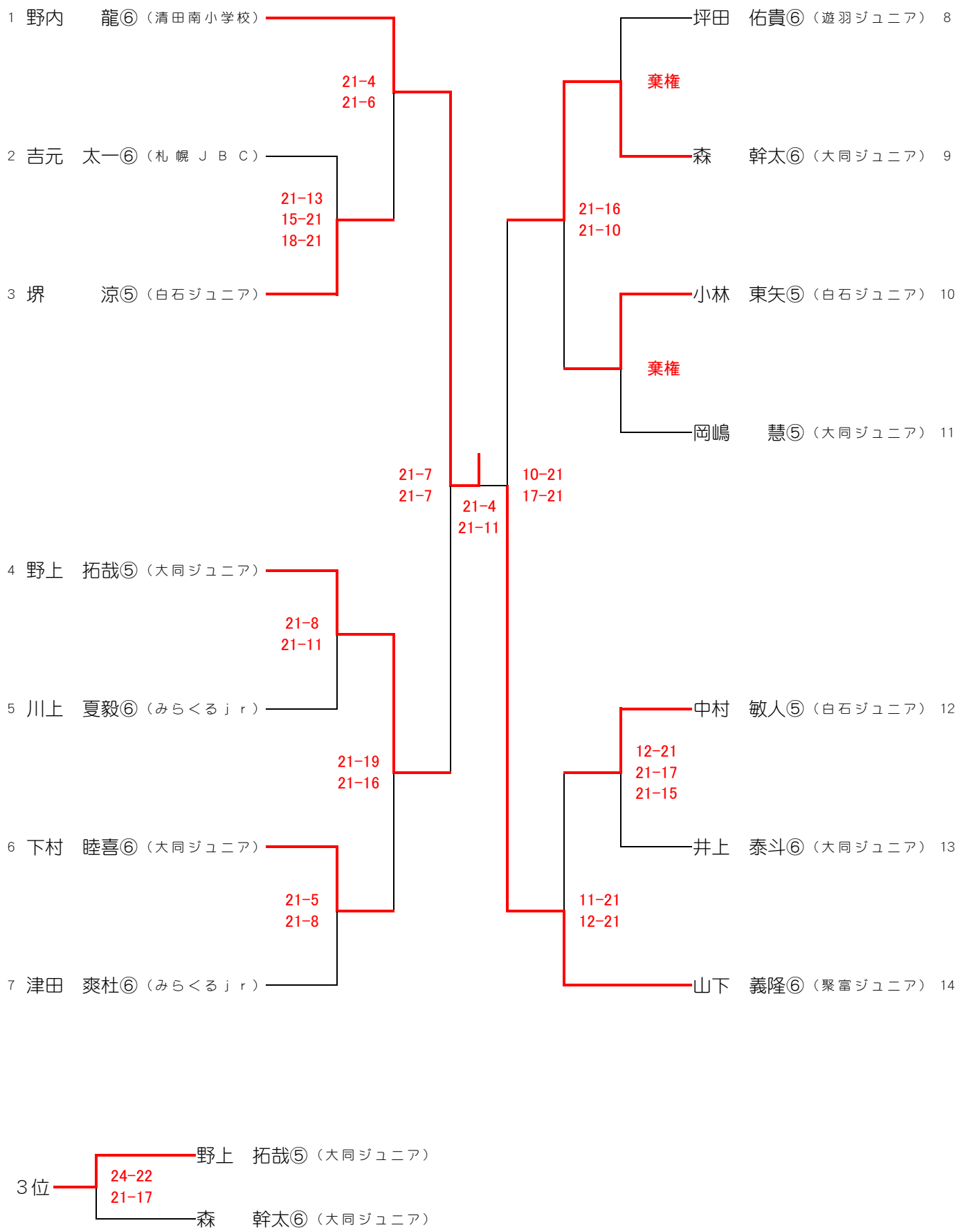
小学5･6年生　男子　単　（BS）