男子ダブルス（BD）

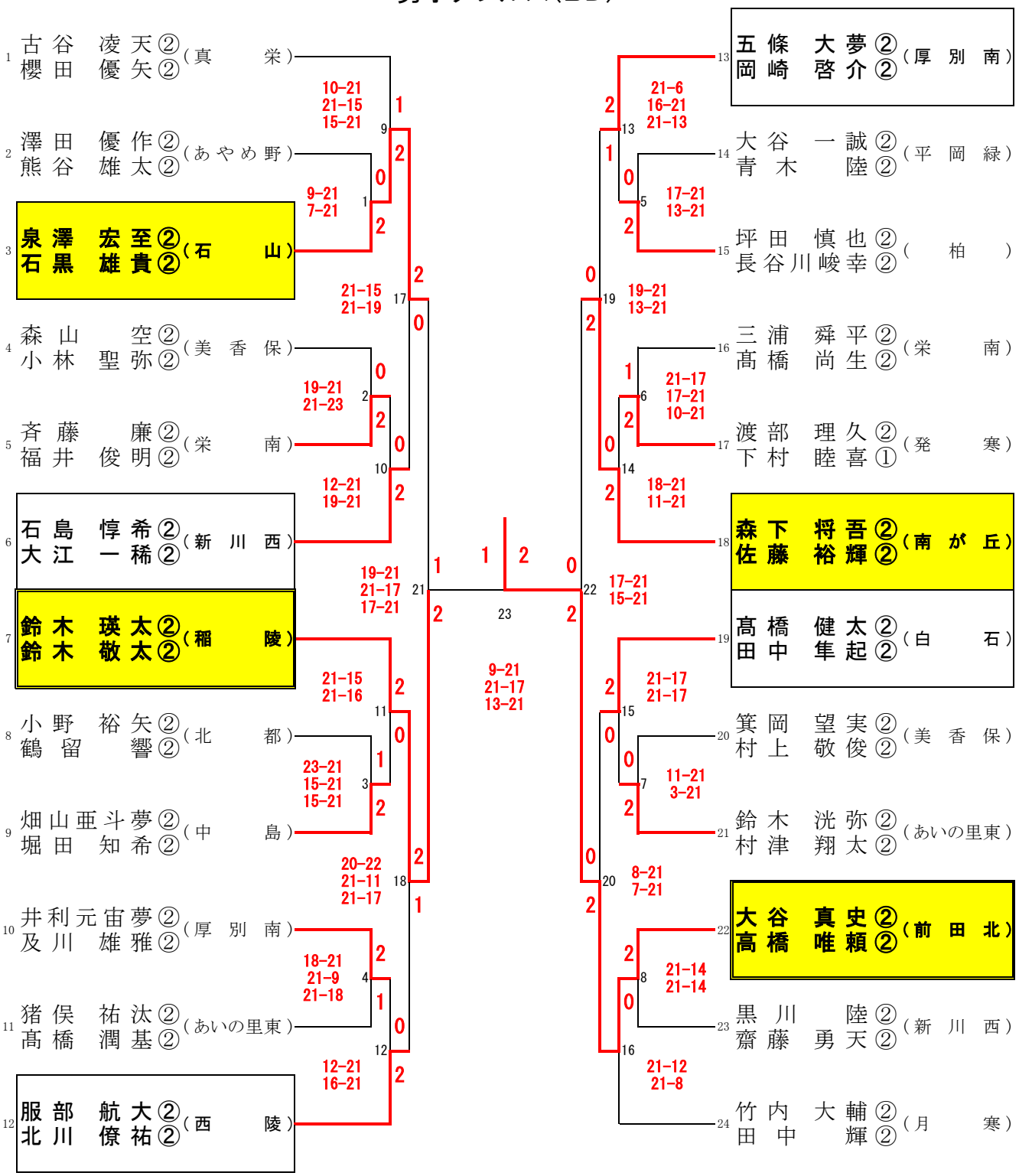
1 古谷 凌天② 櫻田 優矢②（真栄）
2 澤田 優作② 熊谷 雄太②（あやめ野）
3 泉澤 宏至② 石黒 雄貴②（石山）
4 森山 空② 小林 聖弥②（美香保）
5 斉藤 廉② 福井 俊明②（栄南）
6 石島 惇希② 大江 一稀②（新川西）
7 鈴木 瑛太② 鈴木 敬太②（稲陵）
8 小野 裕矢② 鶴留 響②（北都）
9 畑山亜斗夢② 堀田 知希②（中島）
10 井利元宙夢② 及川 雄雅②（厚別南）
11 猪俣 祐汰② 髙橋 潤基②（あいの里東）
12 服部 航大② 北川 僚祐②（西陵）
13 五條 大夢② 岡崎 啓介②（厚別南）
14 大谷 一誠② 青木 陸②（平岡緑）
15 坪田 慎也② 長谷川峻幸②（柏）
16 三浦 舜平② 髙橋 尚生②（栄南）
17 渡部 理久② 下村 睦喜①（発寒）
18 森下 将吾② 佐藤 裕輝②（南が丘）
19 髙橋 健太② 田中 隼起②（白石）
20 箕岡 望実② 村上 敬俊②（美香保）
21 鈴木 洸弥② 村津 翔太②（あいの里東）
22 大谷 真史② 高橋 唯頼②（前田北）
23 黒川 陸② 齋藤 勇天②（新川西）
24 竹内 大輔② 田中 輝②（月寒）
10-21 21-15 15-21
9-21 7-21
21-15 21-19
19-21 21-23
12-21 19-21
19-21 21-17 17-21
21-15 21-16
23-21 15-21 15-21
20-22 21-11 21-17
18-21 21-9 21-18
12-21 16-21
9-21 21-17 13-21
21-6 16-21 21-13
17-21 13-21
19-21 13-21
21-17 17-21 10-21
18-21 11-21
17-21 15-21
21-17 21-17
11-21 3-21
8-21 7-21
21-14 21-14
21-12 21-8