女子ダブルス（GD）

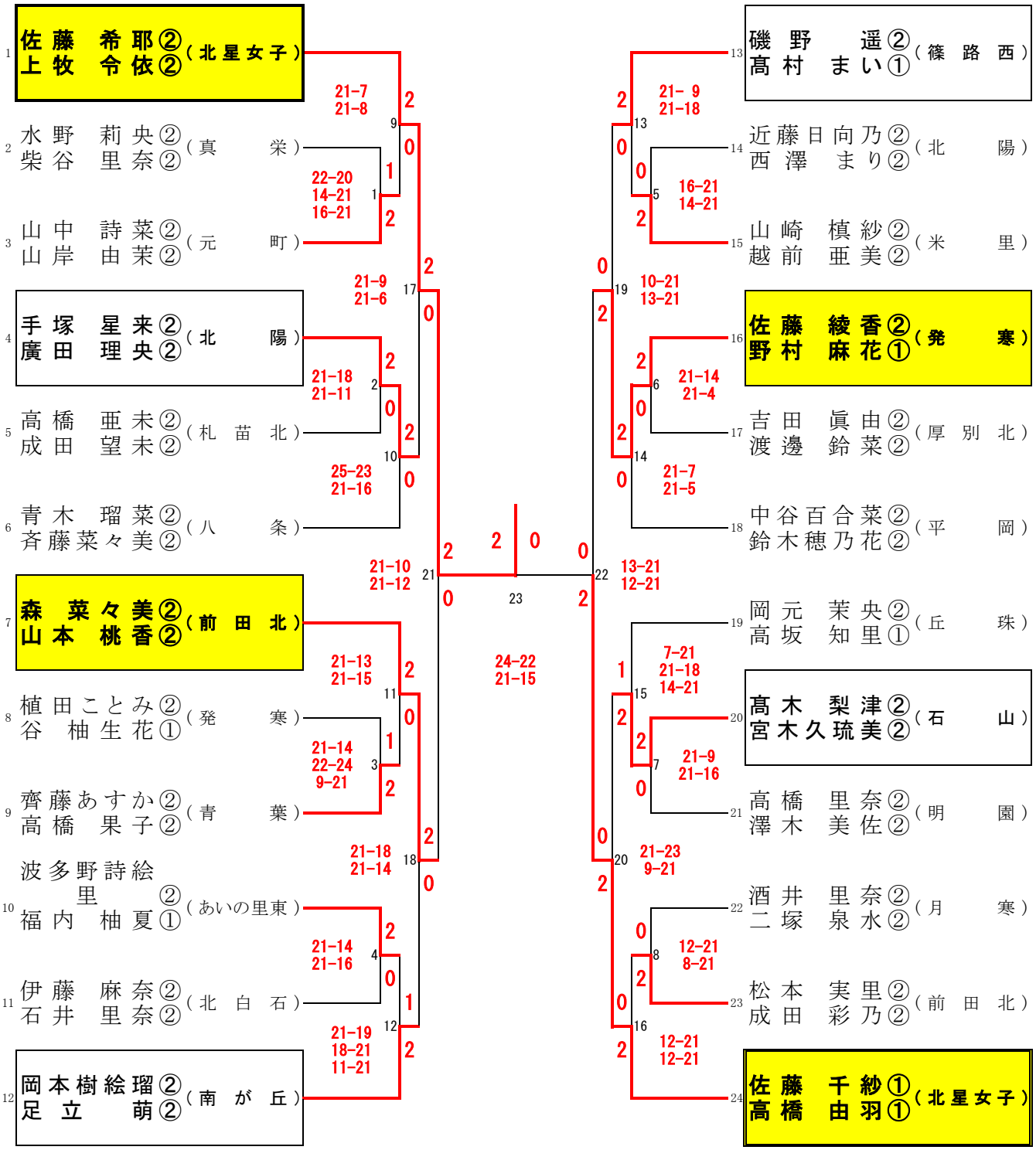
1 佐藤 希耶②
上牧 令依②（北星女子）
2 水野 莉央②
柴谷 里奈②（真栄）
3 山中 詩菜②
山岸 由茉②（元町）
4 手塚 星来②
廣田 理央②（北陽）
5 高橋 亜未②
成田 望未②（札苗北）
6 青木 瑠菜②
斉藤菜々美②（八条）
7 森 菜々美②
山本 桃香②（前田北）
8 植田ことみ②
谷 柚生花①（発寒）
9 齊藤あすか②
高橋 果子②（青葉）
10 波多野詩絵里②
福内 柚夏①（あいの里東）
11 伊藤 麻奈②
石井 里奈②（北白石）
12 岡本樹絵瑠②
足立 萌②（南が丘）
13 磯野 遥②
高村 まい①（篠路西）
14 近藤日向乃②
西澤 まり②（北陽）
15 山崎 槙紗②
越前 亜美②（米里）
16 佐藤 綾香②
野村 麻花①（発寒）
17 吉田 眞由②
渡邊 鈴菜②（厚別北）
18 中谷百合菜②
鈴木穂乃花②（平岡）
19 岡元 茉央②
高坂 知里①（丘珠）
20 髙木 梨津②
宮木久琉美②（石山）
21 高橋 里奈②
澤木 美佐②（明園）
22 酒井 里奈②
二塚 泉水②（月寒）
23 松本 実里②
成田 彩乃②（前田北）
24 佐藤 千紗①
高橋 由羽①（北星女子）
21-7 21-8
22-20 14-21 16-21
21-9 21-6
21-18 21-11
25-23 21-16
21-10 21-12
21-13 21-15
21-14 22-24 9-21
21-18 21-14
21-14 21-16
21-19 18-21 11-21
21-9 21-18
16-21 14-21
10-21 13-21
21-14 21-4
21-7 21-5
13-21 12-21
24-22 21-15
7-21 21-18 14-21
21-9 21-16
21-23 9-21
12-21 8-21
12-21 12-21