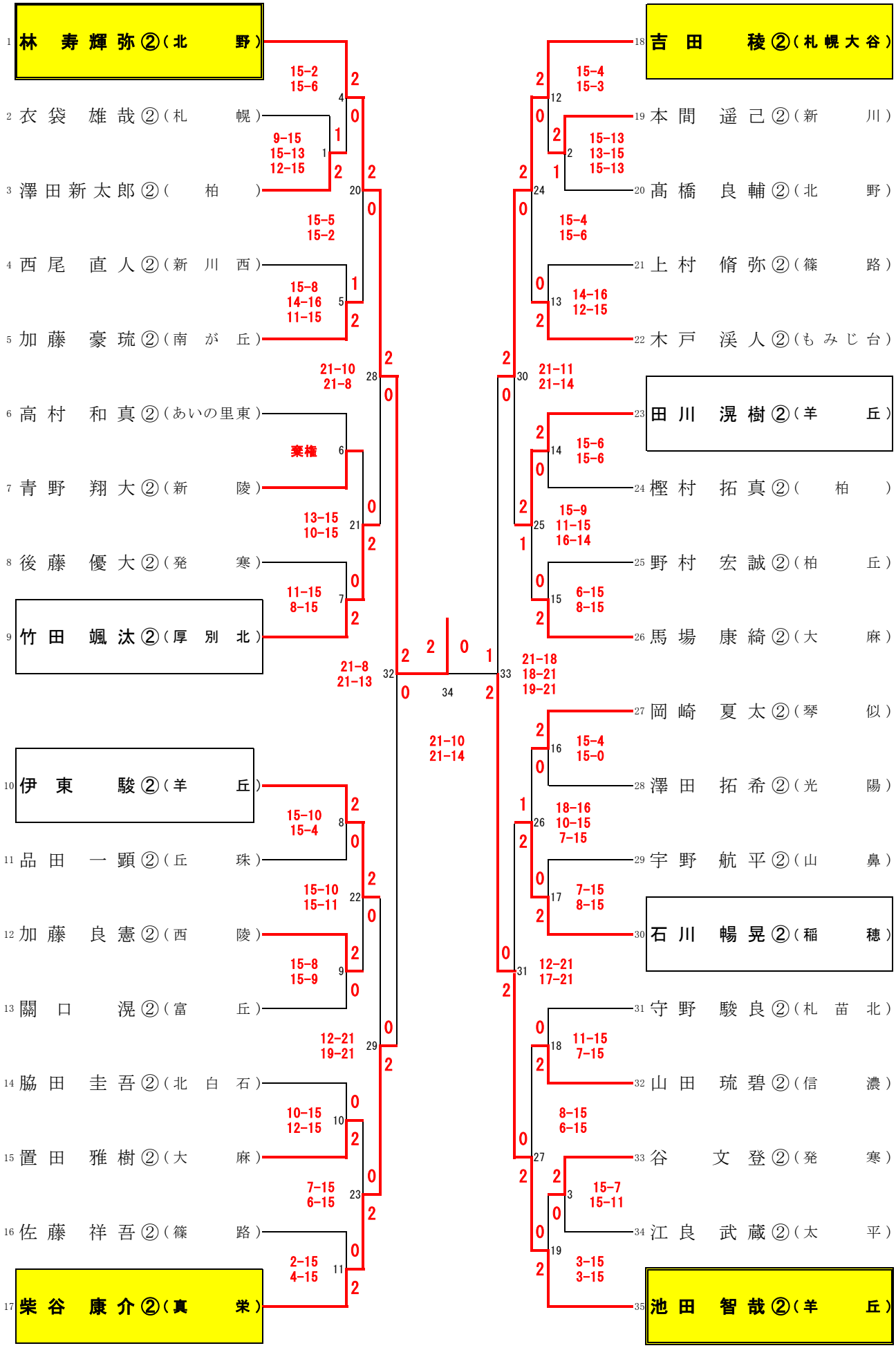2年生男子シングルス（2BS）