札幌スポーツ館杯争奪　平成28年度　第16回　札幌地区中学生バドミントン団体戦大会　本選

男子ＧⅠ

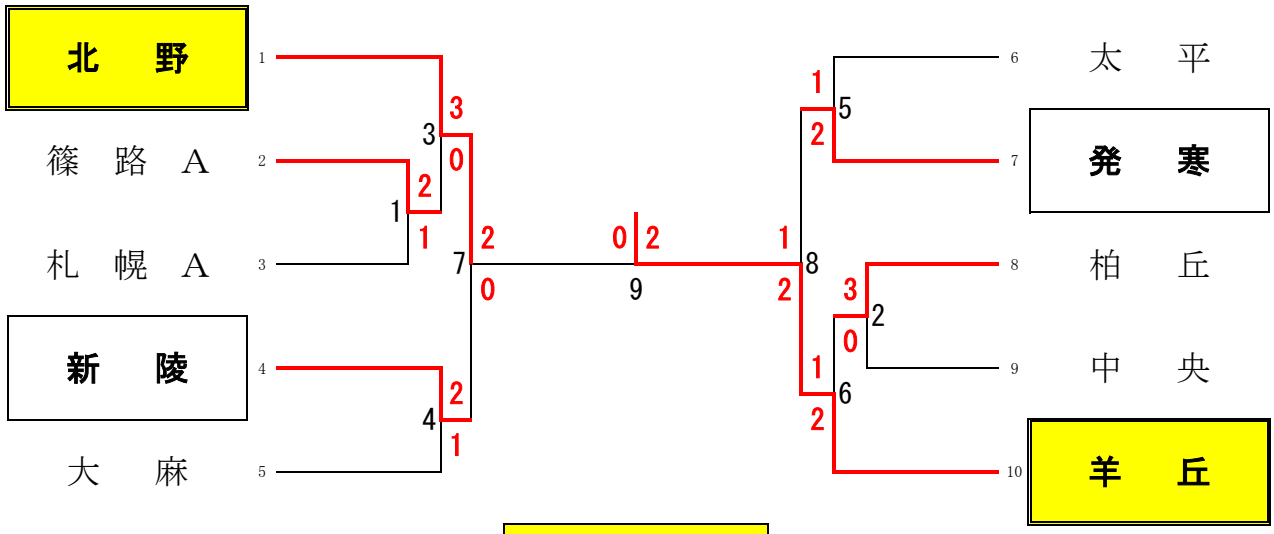

男子ＧⅡ

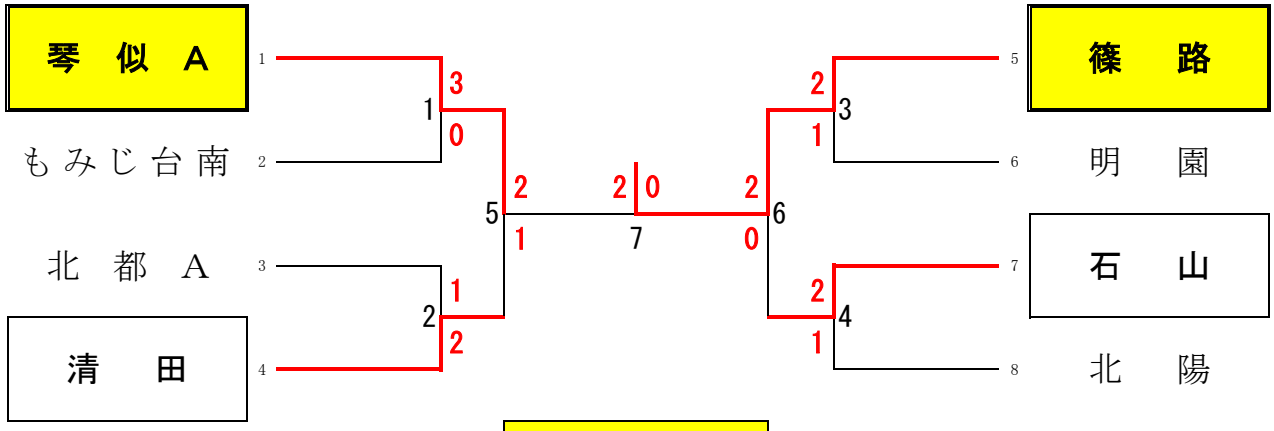

男子ＧⅢ

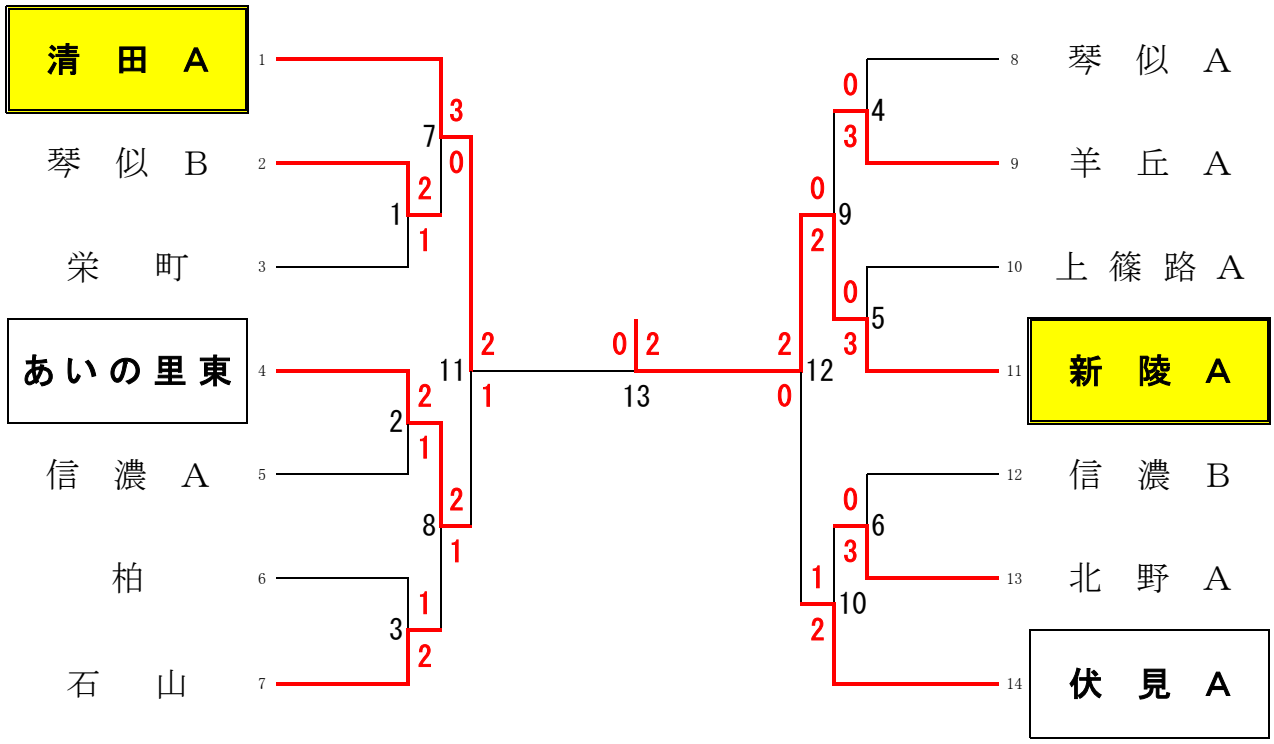

札幌スポーツ館杯争奪　平成28年度　第16回　札幌地区中学生バドミントン団体戦大会　本選

女子ＧⅠ

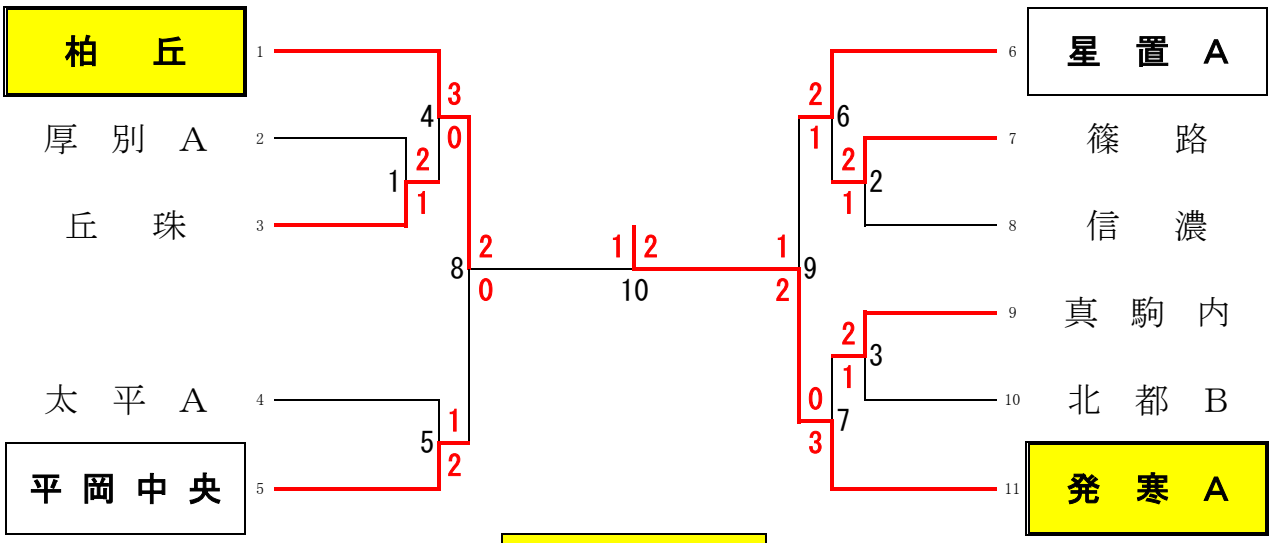

女子ＧⅡ

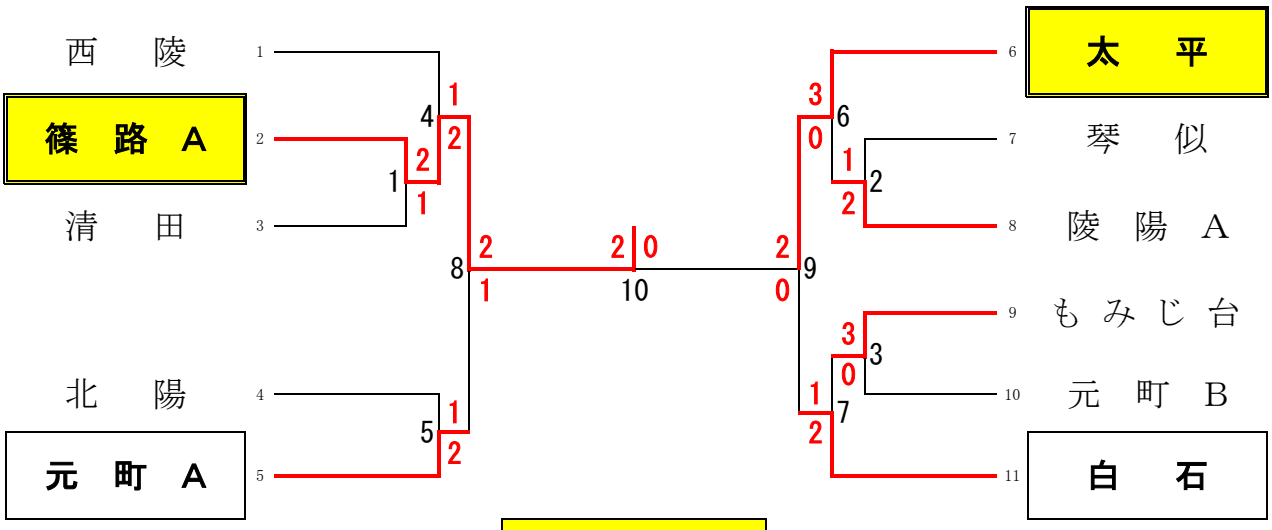
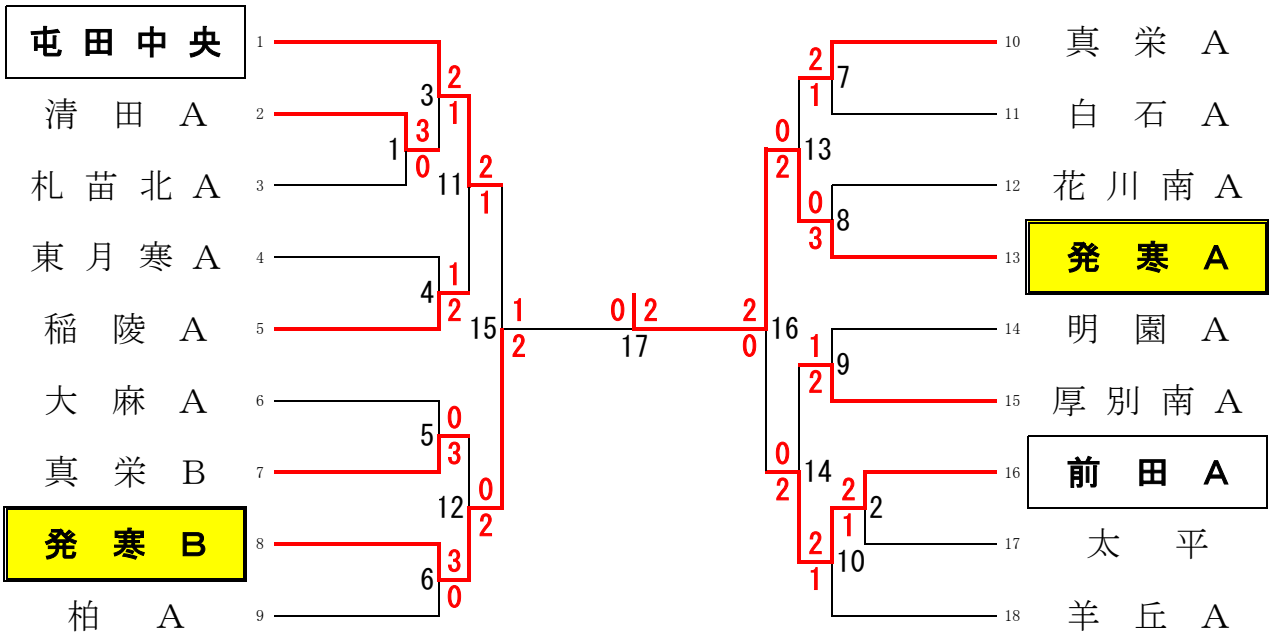
女子ＧⅢ