男子団体

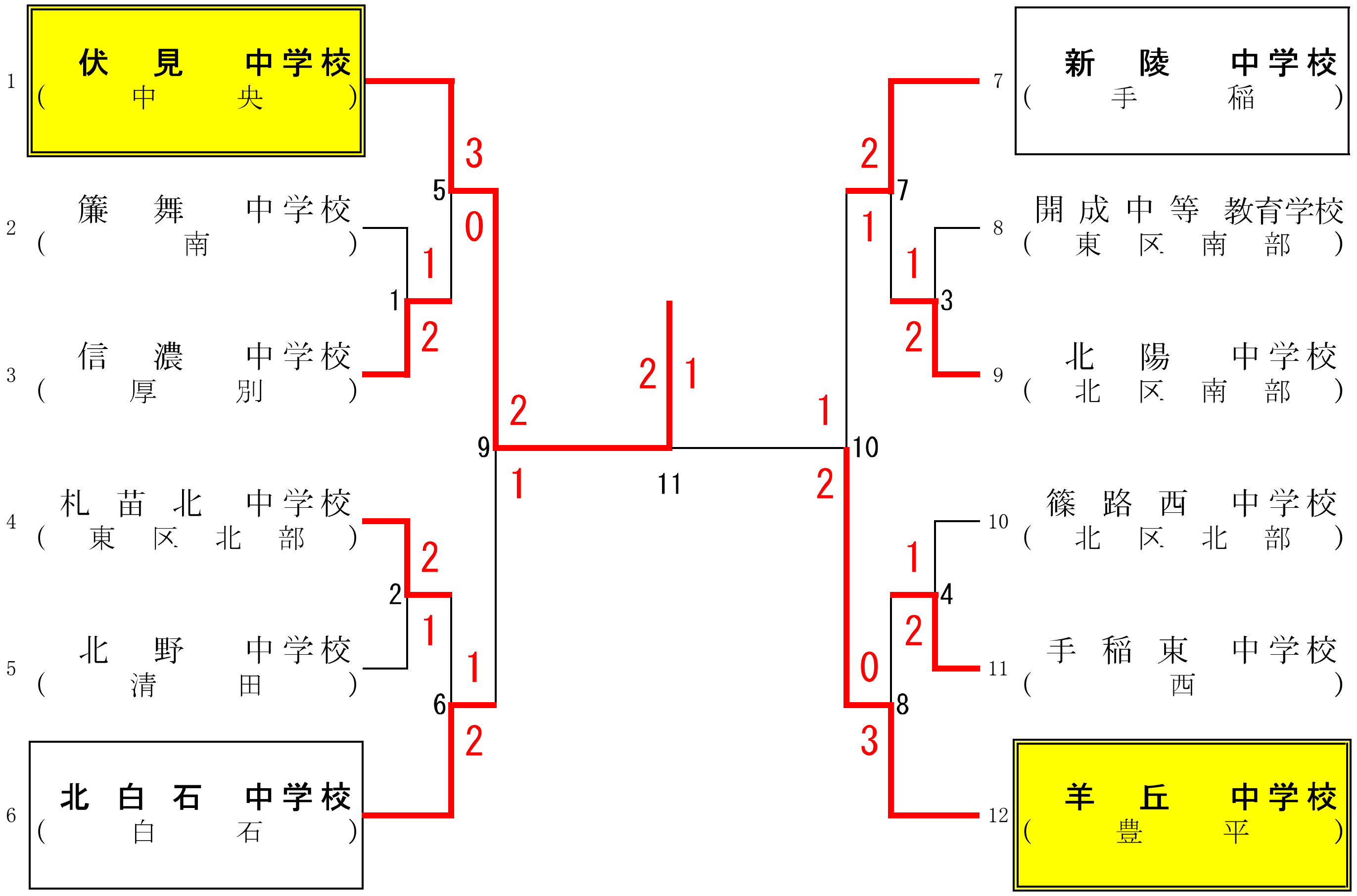
1 伏見中学校（中央）
2 簾舞中学校（南）
3 信濃中学校（厚別）
4 札苗北中学校（東区北部）
5 北野中学校（清田）
6 北白石中学校（白石）
7 新陵中学校（手稲）
8 開成中等教育学校（東区南部）
9 北陽中学校（北区南部）
10 篠路西中学校（北区北部）
11 手稲東中学校（西）
12 羊丘中学校（豊平）

女子団体

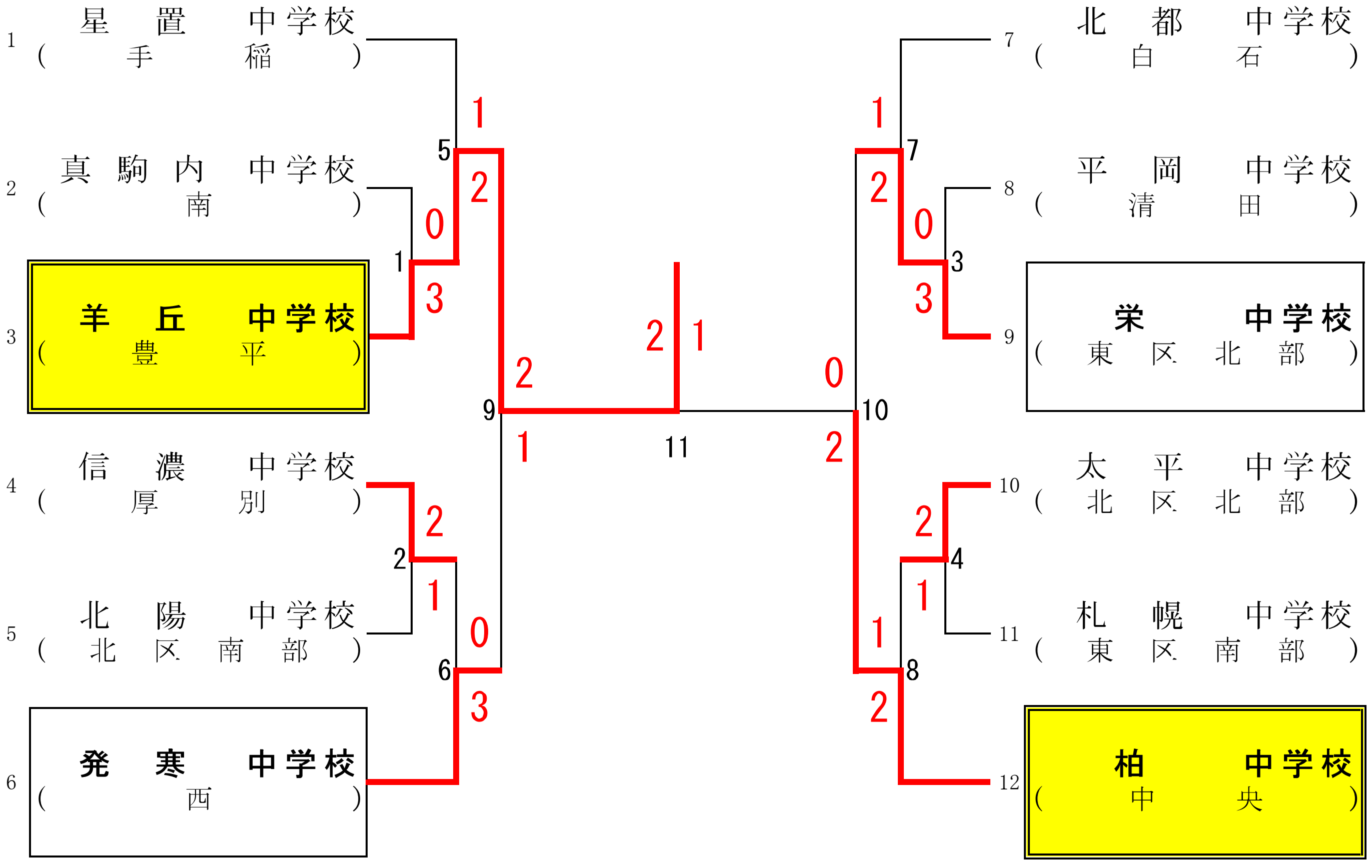
1 星置中学校（手稲）
2 真駒内中学校（南）
3 羊丘中学校（豊平）
4 信濃中学校（厚別）
5 北陽中学校（北区南部）
6 発寒中学校（西）
7 北都中学校（白石）
8 平岡中学校（清田）
9 栄中学校（東区北部）
10 太平中学校（北区北部）
11 札幌中学校（東区南部）
12 柏中学校（中央）