秋季大会（１部大会）

令和５年１１月１８日－１１月２５日　11/18(男女)

男子ダブルス（ＢＤ）

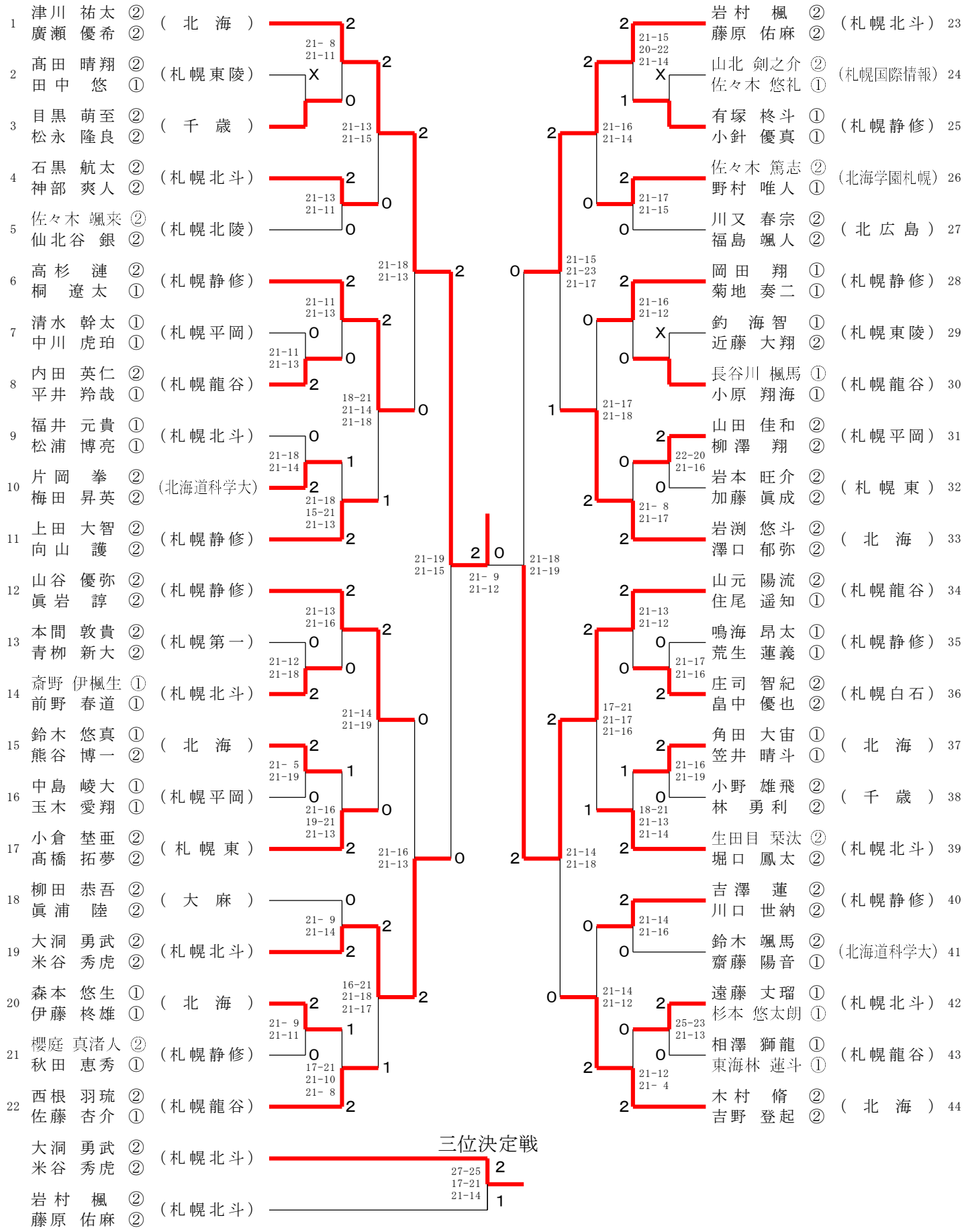

秋季大会（１部大会）　　令和５年１１月１８日－１１月２５日　11/18(男女)

男子ダブルス順位決定戦（5位）（ＢＤ５）

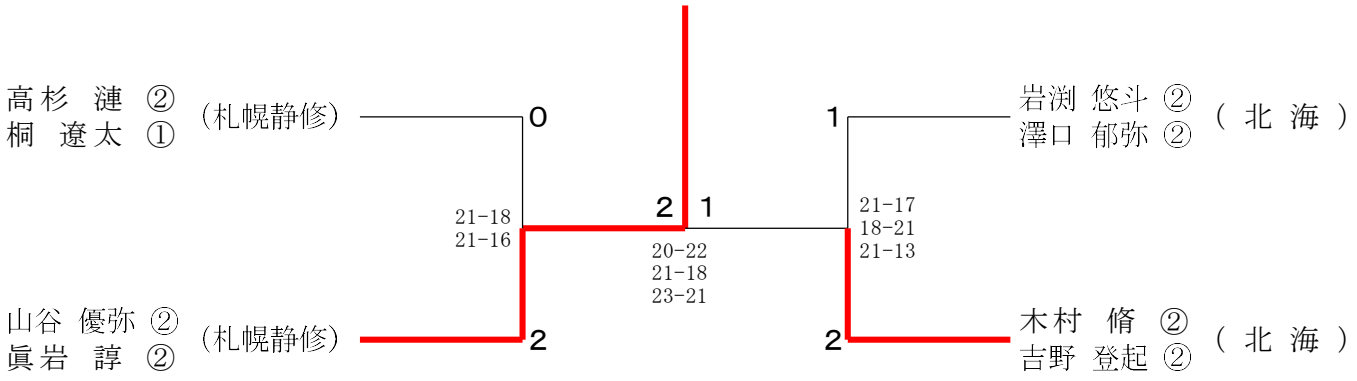

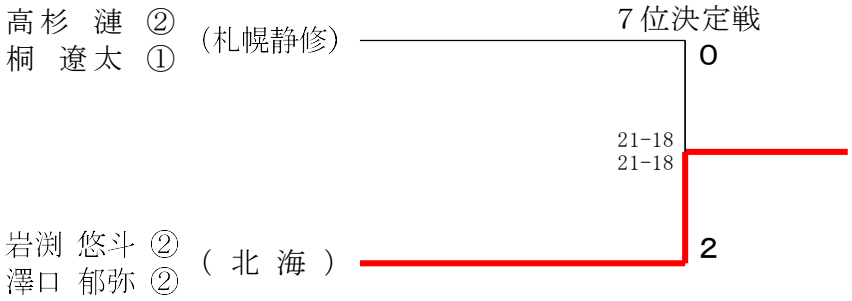
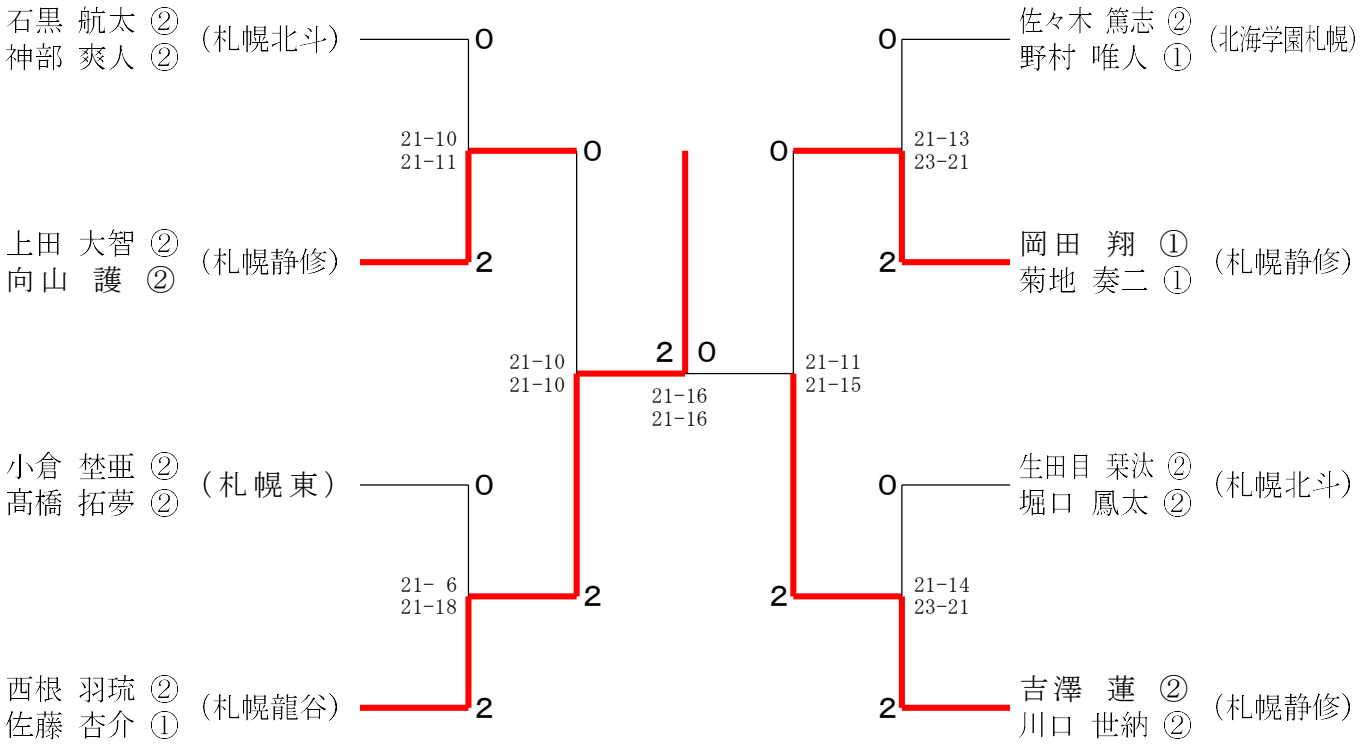
男子ダブルス順位決定戦（9位）（ＢＤ９）